Model: **SPE212H*X***
Instrukcja instalacji

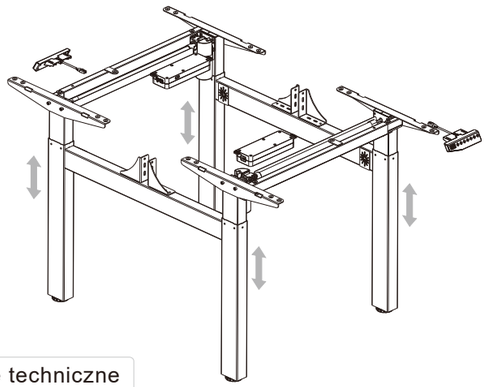

Dane techniczne

Ilość kolumn	2	Napięcie	100-240V
Max udźwig	70KG	Max szybkość	25mm/s
Wysokość	690-1190mm	Temperatura	0-40°C
Długość	830-1200mm		
Częstotliwość	ciągła praca przez 2 minuty po przerwie na 18 minut		

Lista akcesoriów

Uwaga: poniższe rysunki służą jedynie jako odniesienie, które mogą nieznacznie różnić się od stanu rzeczywistego. Brak jakichkolwiek narzędzi lub problemy z instalacją - skontaktuj się z obsługą klienta.

Nr	Obraz	Rodzaj	Ilość
A		Klucz 5x5mm	1
B		Klucz 2.5x2.5mm	1
C		ST4.8x16mm	10
D		M4X6mm	4
E		M8x16mm	8
F		M8×50mm	8
G		M6×16mm	16
H		ST4.2x20mm	28

Lista części

Nr	Część	Ilość	Nr	Część	Ilość
1	Lewa kolumna podnosząca	2	2	Prawa kolumna podnosząca	2
3	Belka łącząca	2	4	Okładka	4
5	Belka podtrzymująca	2	6	Płyta podtrzym.	4
7	Pręt transmisyjny	2	8	Osłona	2
9	Puszka	2	10	Przełącznik	2
11	Kabel zasilający	2	12	uchwyt mocowania przegrody	4
13	Klucz grzechotkowy	1	14	Klucz	1

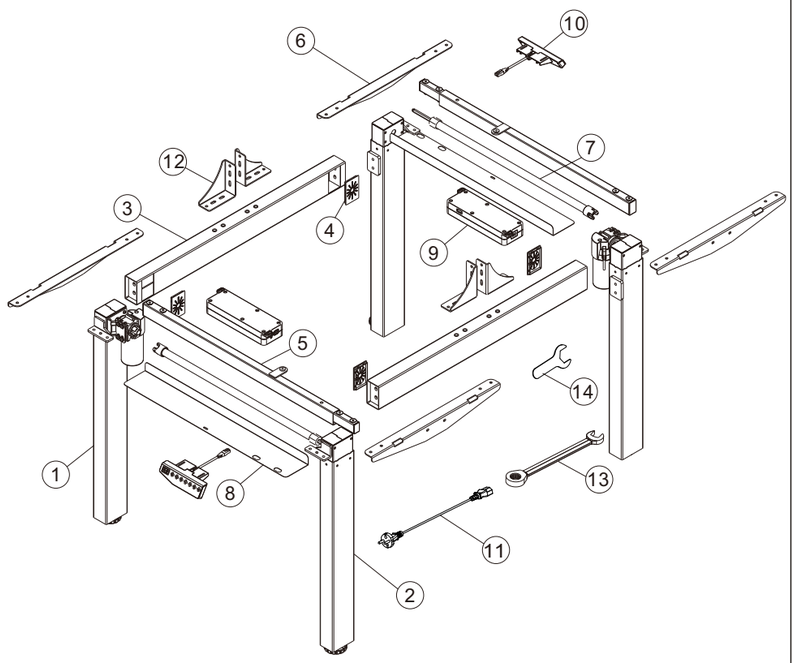

Krok 1

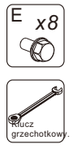

Zmontuj belkę łączącą (3), użyj klucza grzech.(13) aby dokręcić

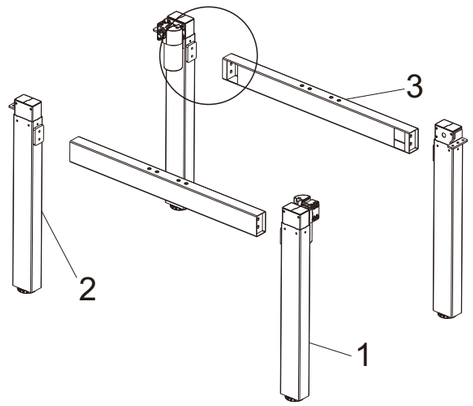

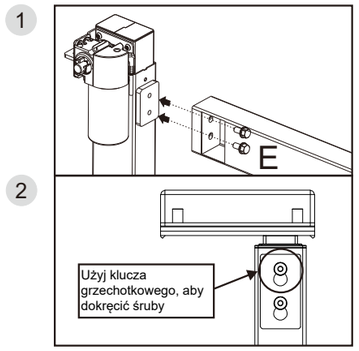

Krok 2

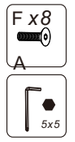

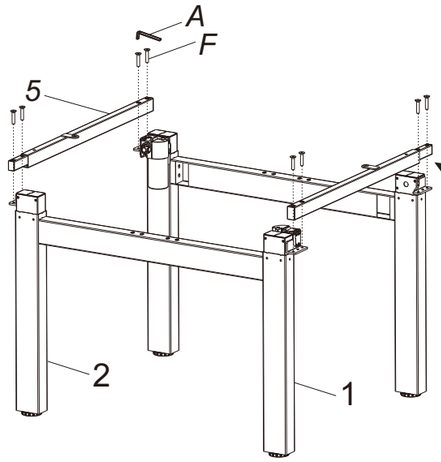

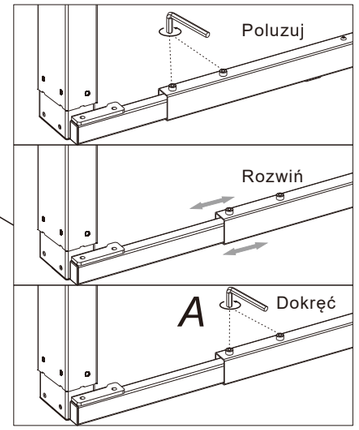

Zamontuj belkę podtrzym. (5), użyj 5*5 klucz (A) aby dokręcić śruby (F).

Krok 3

KROK A

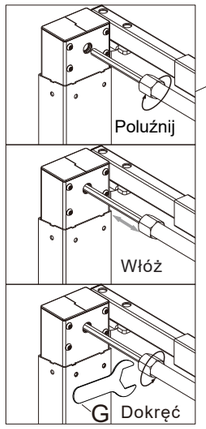

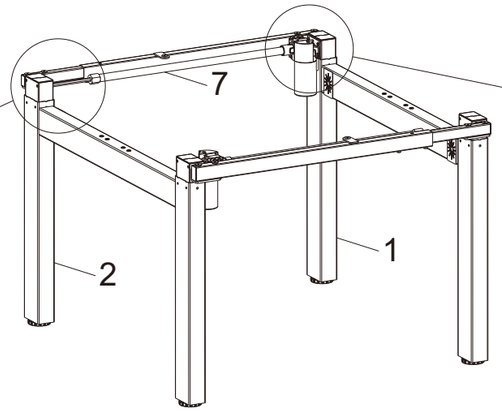

KROK B

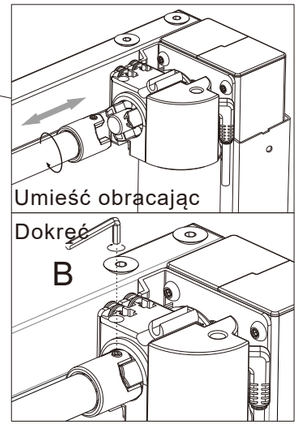

Zamontuj pręt transmisyjny (7) z kolumnami (1)&(2), najpierw zgodnie z krokiem A , potem krokiem B, dokręć używając 2.5x2.5 klucz (B) aby dokręcić.

Krok 4

Zamontuj płyty podtrzym. (6)

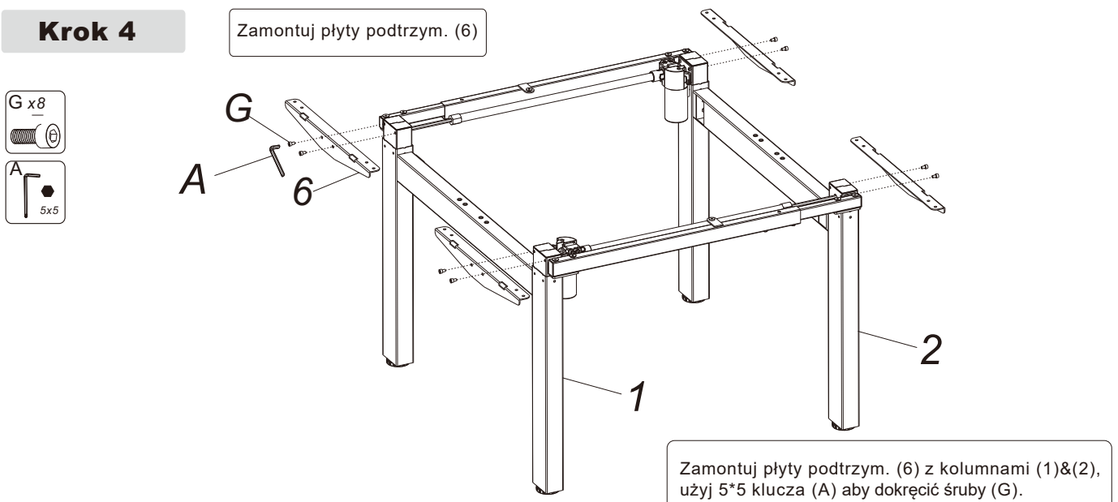

Zamontuj płyty podtrzym. (6) z kolumnami (1)&(2), użyj 5*5 klucza (A) aby dokręcić śruby (G).

Jak korzystać z przełącznika

Przycisk

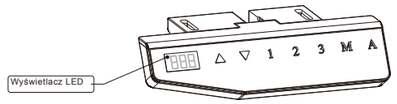

●	"▲"	Dostosuj biurko do góry
●	"▼"	Dostosuj biurko w dół
●	"1"	Pozycja 1, pierwsza pozycja wysokości zapisana przez użytkownika
●	"2"	Pozycja 2, druga pozycja wysokości zapisana przez użytkownika
●	"3"	Pozycja 3, trzecia pozycja wysokości zapisana przez użytkownika
●	"M"	Przycisk pamięci do funkcji pamięci wysokości
●	"A"	Przycisk alarmu przypominający o utrzymywaniu tej samej pozycji przez długi czas

Instrukcja

• Naciśnij przycisk GÓRA lub DÓŁ, aby podnieść lub obniżyć wysokość powierzchni biurka. Wyświetlacz LED pokazuje wartość czasu rzeczywistego. Zakres wartości wysokości: 69,0 cm-119 cm.
• Zapisywanie pozycji wysokości
A. Naciśnij przycisk GÓRA lub DÓŁ, aby podnieść lub obniżyć wysokość powierzchni biurka. Na przykład dostosuj wysokość do 80 cm.
B. Naciśnij przycisk "M" ZAPISZ, a na wyświetlaczu LED pojawi się "S-", następnie naciśnij "1", aby zapisać 1. pozycję wysokości na 80 cm. Wyświetlacz LED pokazuje "S-1". do. Powtórz krok a i krok b, aby zapisać 2. pozycję wysokości na 100 cm. Na wyświetlaczu LED pojawi się "S-2". Zapisz 3. pozycję wysokości do 120 cm Na wyświetlaczu LED pojawi się "S-3".
C. Naciśnij "1", "2", "3", aby automatycznie osiągnąć wysokość wcześniej zapisaną.

• Przypomnienie o długotrwałym siedzeniu
za. Naciśnij przycisk PRZYPOMNIENIE "A", aby aktywować funkcję. Wyświetlacz LED pokazuje "ON"
b. Dwie sekundy później naciśnij przycisk "▲" lub "▼", aby ustawić czas przypomnienia tylko wtedy, gdy miga ekran wyświetlacza. Następnie naciśnij dowolny przycisk, aby zapisać ustawienia czasu, lub poczekaj 5 sekund, a system automatycznie zapisze ustawienia czasu. Podczas odliczania każda operacja spowoduje ponowne uruchomienie timera. Po zakończeniu odliczania brzęczyk będzie aktywny z 10-sekundowym sygnałem "DiDi ... DiDi ... DiDi ...".
do. W ciągu 10 sekundowego brzęczenia przypomnienia naciśnij dowolny przycisk, aby ponownie włączyć odliczanie czasu ustawione w kroku (b). Jeśli nie wykonasz żadnej czynności podczas 10-sekundowego budzika przypomnienia, po 5 minutach pojawi się kolejne przypomnienie. Żadna operacja podczas drugiego buzzu nie wyłączy przypomnienia o długotrwałym siedzeniu.
re. Naciśnij i przytrzymaj przycisk "A" przez trzy sekundy, aby wyłączyć przypomnienie o długotrwałym siedzeniu. Wyświetlacz LED pokazuje "OFF".

• Rozwiązywanie problemów
a. Reset: Gdy dioda LED pokazuje "S-", naciśnij przycisk "▼", aż biurko osiągnie najniższą wysokość, a zbiórki zatrzymają się, co oznacza, że reset został zakończony.
b. Gdy nie działa, a dioda LED pokazuje "E01" lub "E02", ponów próbę 18 minut później.
do. Jeśli przycisk "▼" nie działa, sprawdź połączenie kablowe, a następnie odłącz zasilanie na co najmniej 10 sekund. Podłącz ponownie zasilanie i naciśnij przycisk "▼", aby rozpocząć proces resetowania po wyświetleniu "S-".
c. Jeśli wszystkie powyższe procesy są nieefektywne, skontaktuj się z naszym działem obsługi klienta.

Krok 5

Zamontuj blat i puszkę

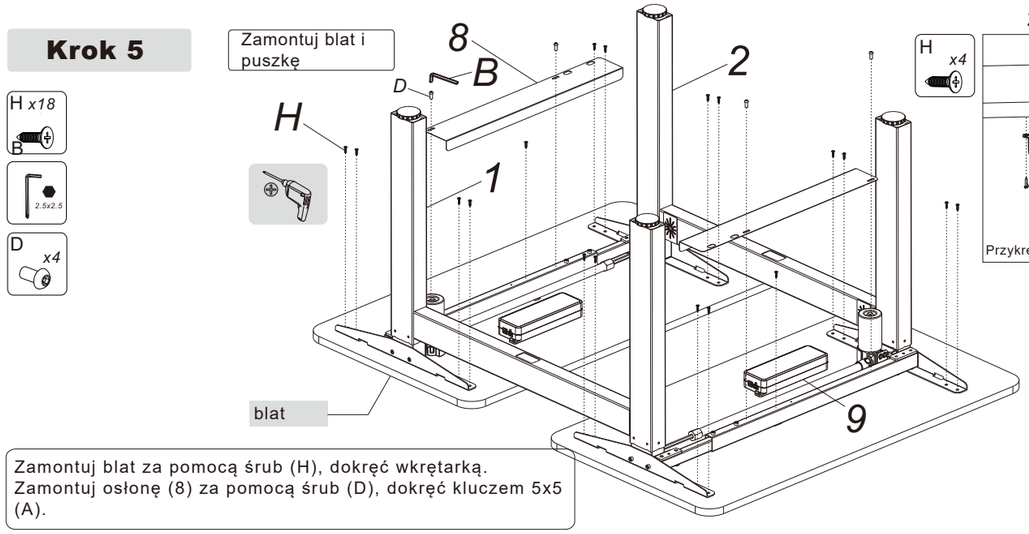

Zamontuj puszkę

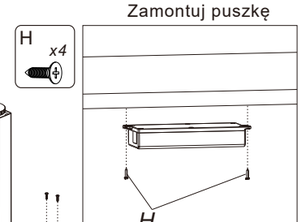

Przykręć puszkę(9) pod blatem

Zamontuj blat za pomocą śrub (H), dokręć wkrętarką.
Zamontuj osłonę (8) za pomocą śrub (D), dokręć kluczem 5x5 (A).

Powszechne błędy

Poniższe wskazówki pomogą Ci wykryć i wyeliminować typowe błędy. Jeśli wykryta usterka nie została wymieniona poniżej, skontaktuj się ze swoim dostawcą. Tylko producent i specjaliści są w stanie zbadać i poprawić te błędy.

Zjawisko	Metoda
Brak reakcji przy długim naciśnięciu przycisku strzałki po podłączeniu do źródła zasilania	1. Sprawdź, czy wszystkie kable są dobrze podłączone
	2. Skontaktuj się ze swoim dostawcą lub sprzedawcą
Brak reakcji podczas naciskania strzałki w górę / w dół po podłączeniu do źródła zasilania	1. Sprawdź, czy wszystkie kable są dobrze
	2. Skontaktuj się ze swoim dostawcą lub sprzedawcą
Podnoszenie w niskiej prędkości	1.Sprawdź obciążenie, maksymalne obciążenie: 70 kg;
	2. Skontaktuj się ze swoim dostawcą lub sprzedawcą
Silnik nie porusza się zgodnie z instrukcją	1. Skontaktuj się ze swoim dostawcą lub sprzedawcą
Opuszcza się, ale nie podnosi się	1. Wyłącz i włącz zasilanie
	2. Skontaktuj się ze swoim dostawcą lub sprzedawcą
Samoczynne opadanie	1.Sprawdź obciążenie, maksymalne obciążenie: 70 kg;
	2. Skontaktuj się ze swoim dostawcą lub sprzedawcą
Częsta zmiana położenie	1.Sprawdź obciążenie, maksymalne obciążenie: 70 kg;
	2. Skontaktuj się ze swoim dostawcą lub sprzedawcą
Przeciążenie (Cykl pracy: maks. 2min. / 18min.	1. Ponownie uruchom po 18 minutach zawieszenia połączenie
	2. Skontaktuj się ze swoim dostawcą lub sprzedawcą
Niewystarczająca wysokość w górę i w dół	1. Naciśnij "M" i "3" razem przez 3 sekundy lub dłużej, po dwukrotnym usłyszeniu ciągłego sygnału dźwiękowego przywróci ustawienia fabryczne
	2. Skontaktuj się ze swoim dostawcą lub sprzedawcą

Uwaga

1. Zasilanie: AC100V-240V, 50 / 60Hz
2. Środowisko działania: 0-40 C
3. Odłącz wtyczkę zasilania przed czyszczeniem, wytrzyj kurz na powierzchni niewielką wilgotną ścierką podczas czyszczenia, uważaj, aby krople nie dostały się do wewnętrznych części, nie poluzuj złącza.
4. Skrzynka elektryczna zawiera elementy elektroniczne, metale, tworzywa sztuczne, druty itp., Dlatego należy ją usuwać zgodnie z prawem krajowym każdego kraju, a nie z odpadami komunalnymi.
5. Sprawdź ostrożnie, aby zapewnić prawidłowy i kompletny montaż przed użyciem.
6. Zapoznaj się z wszystkimi funkcjami i ustawieniami programu produktu przed pierwszym użyciem.
7. Dzieci nie mogą bawić się na produkcie z powodu nieprzewidzianych działań podczas ruchu, więc wszelkie konsekwencje wynikające z niewłaściwego działania nie będą brane pod uwagę
8. Nieznaczny hałas spowodowany przez pasek klinowy lub układ hamulcowy ze względu na konstrukcję nie będzie miał żadnego wpływu na użytkowanie urządzenia.
9. Nie można czyścić urządzenia materiałami korozyjnymi lub ściernymi. Musi zapewnić, że użyty środek czyszczący nie będzie zanieczyszczał środowiska.
10. To urządzenie może być używane przez dzieci w wieku do 8 lat i powyżej oraz osoby o ograniczonych zdolnościach fizycznych, sensorycznych lub umysłowych lub z brakiem doświadczenia i wiedzy, jeśli zostały one objęte nadzorem lub instrukcją dotyczącą użytkowania urządzenia w sposób bezpieczny i zrozumiały. Dzieci nie powinny bawić się urządzeniem.
11. Czyszczenie i konserwacja nie mogą być dokonywane przez dzieci bez nadzoru.
12. Jeśli przewód zasilający jest uszkodzony, musi zostać wymieniony przez producenta, jego przedstawiciela serwisowego lub w podobny sposób przez wykwalifikowaną osobę w celu uniknięcia zagrożenia.
13. Upewnij się, że w twoim środowisku operacyjnym nie ma żadnych źródeł zagrożeń. np. nie zaśmiecaj stanowiska, np. plastikowa torba może doprowadzić do zadławienia się przez dzieci.
14. Zachowaj oryginalne opakowanie sprzętu, jeśli jest to konieczne w przypadku przyszłego użycia w transporcie.

Krok 6

Montowanie przegrody

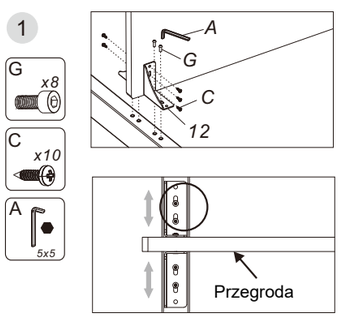

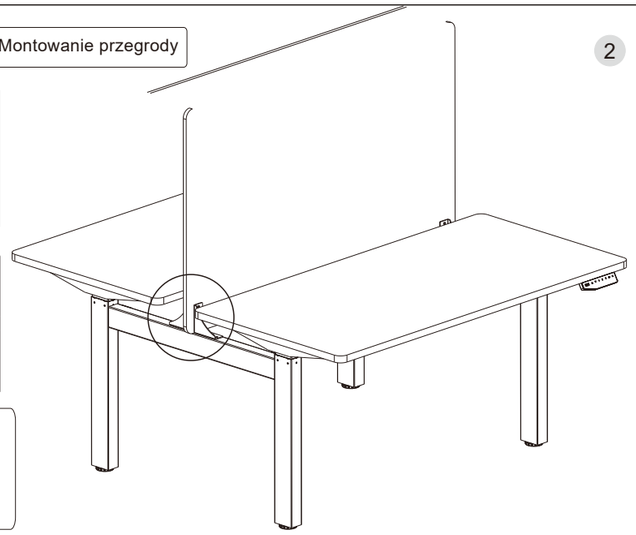

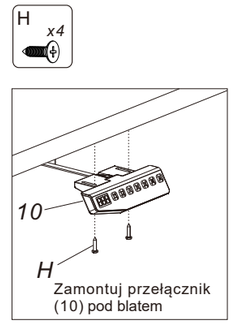

Zamontuj przełącznik (10) pod blatem

Dostosuj miejsce podstawy mocowania ekranu (12) zgodnie z grubością ekranu, użyj klucza 5x5 (A) do dokręcenia śrub (G).

Utylizacja odpadów

To oznaczenie oznacza, że tego produktu nie należy wyrzucać razem z innymi odpadami domowymi. Aby zapobiec potencjalnym szkodom dla środowiska lub zdrowia ludzkiego w wyniku niekontrolowanego usuwania odpadów, należy je poddać recyklingowi w celu promowania zrównoważonego ponownego wykorzystania zasobów materialnych. Aby zwrócić zużyte urządzenie, należy skorzystać z systemów zwrotu i odbioru lub skontaktować się ze sprzedawcą, u którego zakupiono produkt. Mogą zabrać ten produkt do bezpiecznego dla środowiska recyklingu.

Gwarantujemy, że proces produkcji, kontroli oraz testowania wyżej wymienionych produktów jest zgodny z istotnymi założeniami Europejskiej Dyrektywy 2014/30/UE (EMC), 2011/65/UE (ROHS) oraz 2014/35/EU (LVD), w oparciu o wspomniane wyżej normach testowania.

Produced in ChRL for:
DMTrade Mikołaj Tomaszewski Wiśniowa 36; 64-000 Kościan, Poland
NIP: PL 6981681757
sklep@dmtrade.pl
Tel.: +48 661082052 / +48 785082052