MODEL : SPE303VX

INSTRUKCJA INSTALACJI

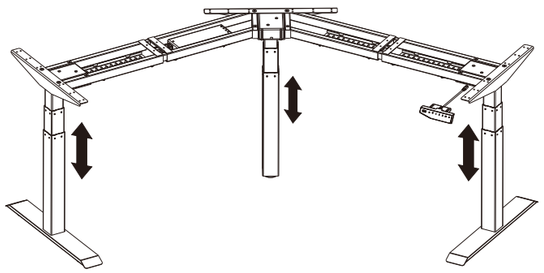

Dane techniczne

Ilość kolumn	3	Napięcie	220-240V
Max udźwig	150KG	Max szybkość	38mm/s
Wysokość	600-1230mm	Temperatura	0-40°C
Szerokość	1172-1872mm	Certyfikat	CE
Częstotliwość	ciągła praca przez 2 min. po przerwie na 18 min.		

Lista akcesoriów

Uwaga: poniższe rysunki służą jedynie jako odniesienie, które mogą nieznacznie różnić się od rzeczywistego stanu. Brak jakichkolwiek narzędzi lub problemy z instalacją - skontaktuj się ze sprzedawcą.

Nr.	Obraz	Opis	Ilość
A		M6×16mm	8
B		St4.2x20mm	46
C		M8×35mm	12
D		Przekładka kwadratowa	4
E		Klucz 4x4mm / Klucz 5x5mm	1

Lista części

Nr	Część	Ilość	Nr	Część	Ilość
1	Noga	3	2	1. kolumna podnosząca	2
3	2. kolumna podnosząca	1	4	Płyta podtrzymująca	3
5	Lewa belka podtrzym.	1	6	Prawa belka podtrzym.	1
7	Menadżer kabli	4	8	Puszka	1
9	Kabel zasilający	1	10	Przełącznik	1
11	Kabel	1			

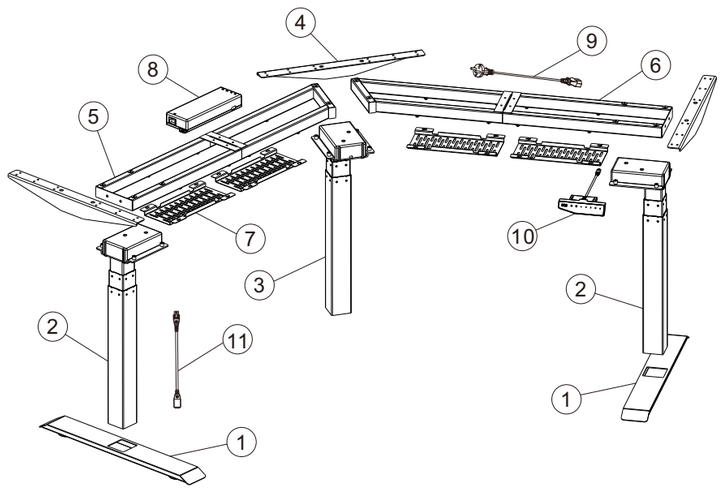

Krok 1

Zainstaluj lewą belkę podtrzymującą

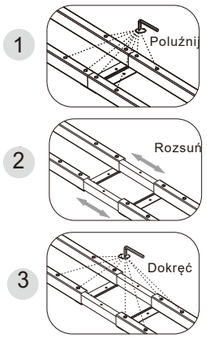

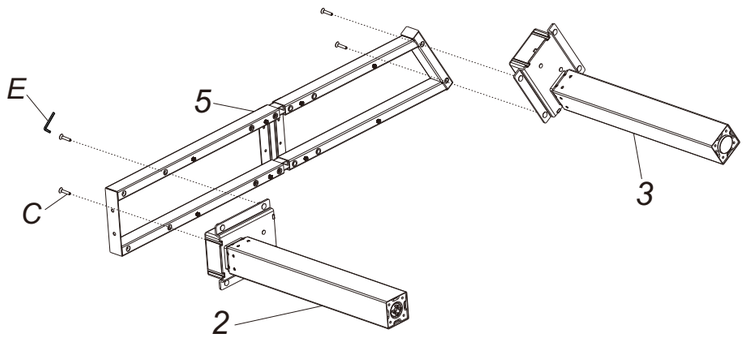

C x4

E 5x5

E 4x4

Dostosuj odległość belki podtrzymującej (5) (6) zgodnie z wymaganiami.

Zamontuj razem kolumnę podnoszącą (2) (3) i belkę podtrzymującą (5), dokręć śruby (C) za pomocą klucza (E).

Krok 2

C x4

E 5x5

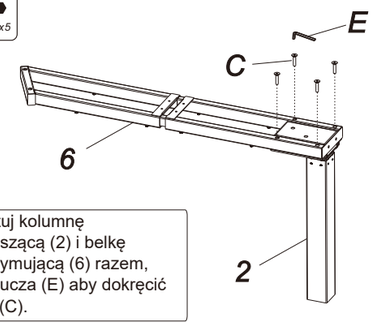

Zmontuj kolumnę podnoszącą (2) i belkę podtrzymującą (6) razem, użyj klucza (E) aby dokręcić śruby (C).

C x2

E 5x5

Zmontuj kolumnę podnoszącą (3) i belkę podtrzym. (6) razem, użyj klucza (E) aby dokręcić śruby (C).

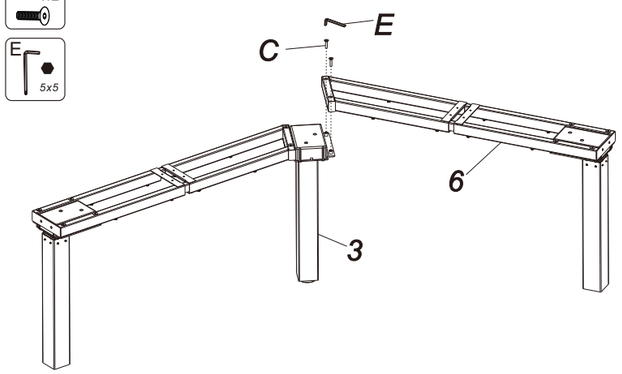

Krok 3

C x6

E 5x5

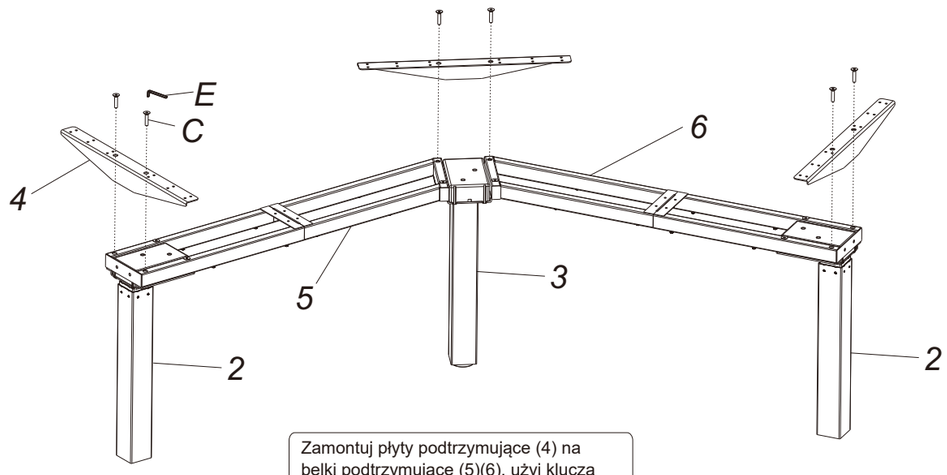

Zamontuj płyty podtrzymujące (4) na belki podtrzymujące (5)(6), użyj klucza (E) aby dokręcić śruby (C).

Krok 4

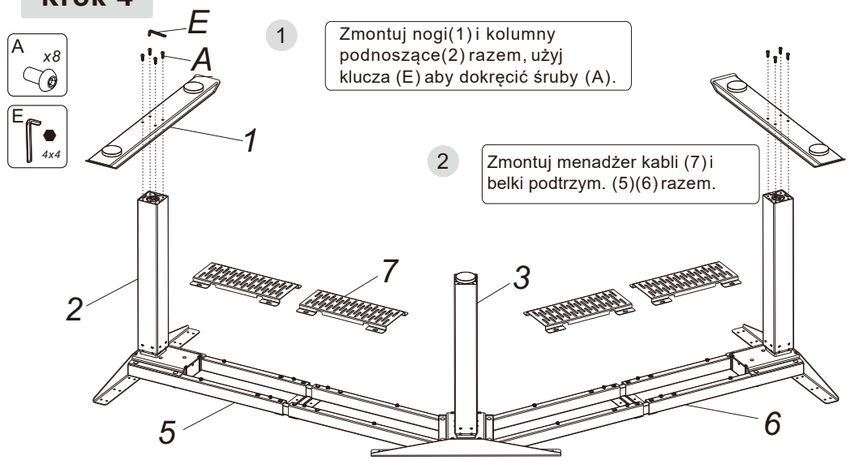

1 Zmontuj nogi(1) i kolumny podnoszące(2) razem, użyj klucza (E) aby dokręcić śruby (A).

2 Zmontuj menadżer kabli (7) i belki podtrzym. (5)(6) razem.

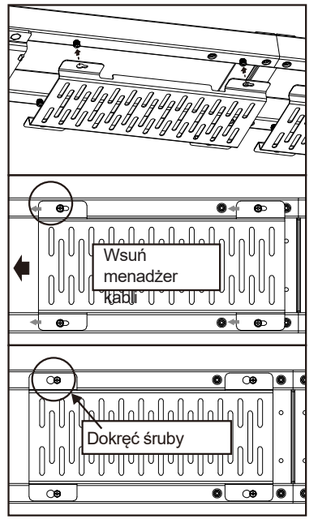

Krok 5

Podłącz wszystkie kable do puszki(8)

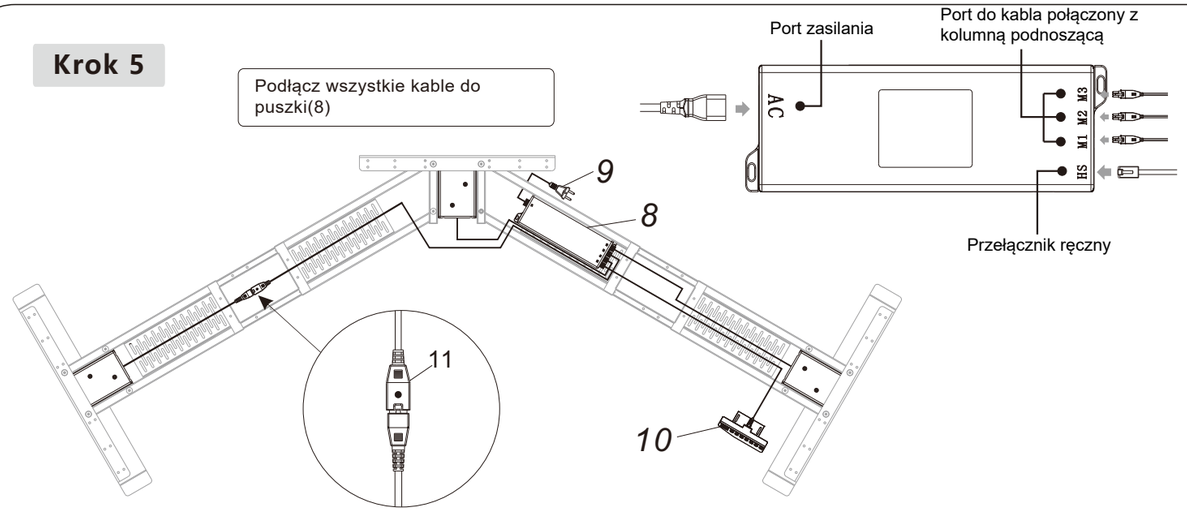

Krok 6

Zamontuj blat na płytach podtrzymujących (4).

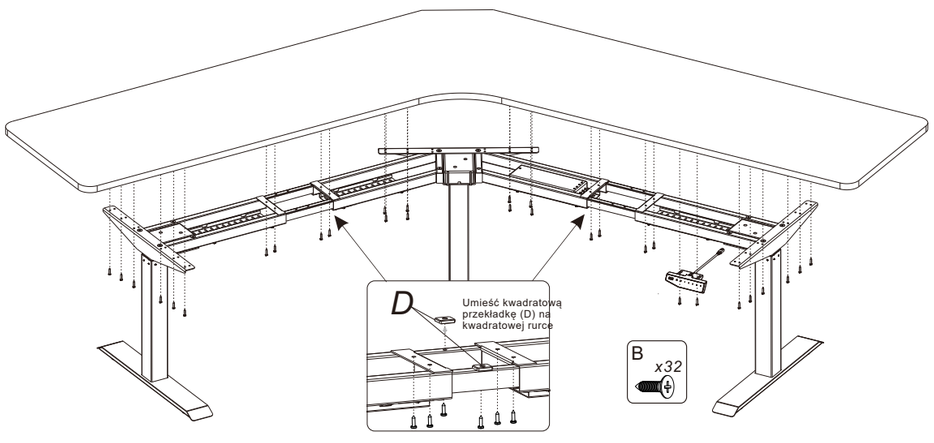

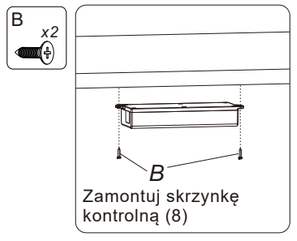

Zamontuj skrzynkę kontrolną (8)

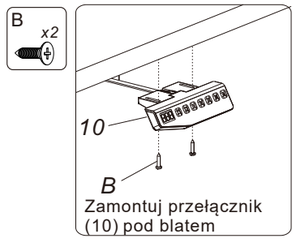

Zamontuj przełącznik (10) pod blatem

Jak korzystać z przełącznika

Przycisk

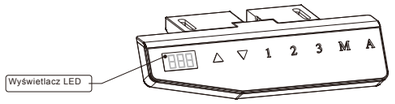

●	“▲”	Dostosuj biurko do góry
●	“▼”	Dostosuj biurko w dół
●	“1”	Pozycja 1, pierwsza pozycja wysokości zapisana przez użytkownika
●	“2”	Pozycja 2, druga pozycja wysokości zapisana przez użytkownika
●	“3”	Pozycja 3, trzecia pozycja wysokości zapisana przez użytkownika
●	“M”	Przycisk pamięci do funkcji pamięci wysokości
●	“A”	Przycisk alarmu przypominający o utrzymywaniu tej samej pozycji przez długi czas

Instrukcja

• Naciśnij przycisk GÓRA lub DÓŁ, aby podnieść lub obniżyć wysokość powierzchni biurka. Wyświetlacz LED pokazuje wartość czasu rzeczywistego. Zakres wartości wysokości: 60,0 cm-123 cm.
• Zapisywanie pozycji wysokości
A. Naciśnij przycisk GÓRA lub DÓŁ, aby podnieść lub obniżyć wysokość powierzchni biurka. Na przykład dostosuj wysokość do 80 cm.
B. Naciśnij przycisk “M” ZAPISZ, a na wyświetlaczu LED pojawi się “S-”, następnie naciśnij “1”, aby zapisać 1. pozycję wysokości na 80 cm. Wyświetlacz LED pokazuje “S-1”. do. Powtórz krok a i krok b, aby zapisać 2. pozycję wysokości na 100 cm. Na wyświetlaczu LED pojawi się “S-2”. Zapisz 3. pozycję wysokości do 120 cm Na wyświetlaczu LED pojawi się “S-3”.
C. Naciśnij “1”, “2”, “3”, aby automatycznie osiągnąć wysokość wcześniej zapisaną.

• Przypomnienie o długotrwałym siedzeniu
za. Naciśnij przycisk PRZYPOMNIENIE “A”, aby aktywować funkcję. Wyświetlacz LED pokazuje “ON”
b. Dwie sekundy później naciśnij przycisk “▲” lub “▼”, aby ustawić czas przypomnienia tylko wtedy, gdy miga ekran wyświetlacza. Następnie naciśnij dowolny przycisk, aby zapisać ustawienia czasu, lub poczekaj 5 sekund, a system automatycznie zapisze ustawienia czasu. Podczas odliczania każda operacja spowoduje ponowne uruchomienie timera. Po zakończeniu odliczania brzęczyk będzie aktywny z 10-sekundowym sygnałem “DiDi ... DiDi ... DiDi ...”.
do. W ciągu 10 sekundowego brzęczenia przypomnienia naciśnij dowolny przycisk, aby ponownie włączyć odliczanie czasu ustawione w kroku (b). Jeśli nie wykonasz żadnej czynności podczas 10-sekundowego budzika przypomnienia, po 5 minutach pojawi się kolejne przypomnienie. Żadna operacja podczas drugiego buzzu nie wyłączy przypomnienia o długotrwałym siedzeniu.
re. Naciśnij i przytrzymaj przycisk “A” przez trzy sekundy, aby wyłączyć przypomnienie o długotrwałym siedzeniu. Wyświetlacz LED pokazuje “OFF”.

Rozwiązywanie problemów
a. Reset: Gdy dioda LED pokazuje “55”, naciśnij przycisk “▼”, aż biurko osiągnie najniższą wysokość, a zbiórki zatrzymają się, co oznacza, że reset został zakończony.
b. Gdy nie działa, a dioda LED pokazuje “E01” lub “E02”, ponów próbę 18 minut później.
do. Jeśli przycisk “▼” nie działa, sprawdź połączenie kablowe, a następnie odłącz zasilanie na co najmniej 10 sekund. Podłącz ponownie zasilanie i naciśnij przycisk “▼”, aby rozpocząć proces resetowania po wyświetleniu “5”.
c. Jeśli wszystkie powyższe procesy są nieefektywne, skontaktuj się z naszym działem obsługi klienta.

Powszechne błędy

Poniższe wskazówki pomogą Ci wykryć i wyeliminować typowe błędy. Jeśli wykryta usterka nie została wymieniona poniżej, skontaktuj się ze swoim dostawcą. Tylko producent i specjaliści są w stanie zbadać i poprawić te błędy.

Zjawisko	Metoda
Brak reakcji przy długim naciśnięciu przycisku strzałki po podłączeniu do źródła zasilania	1. Sprawdź, czy wszystkie kable są dobrze podłączone
	2. Skontaktuj się ze swoim dostawcą lub sprzedawcą
Brak reakcji podczas naciskania strzałki w górę / w dół po podłączeniu do źródła zasilania	1. Sprawdź, czy wszystkie kable są dobrze
	2. Skontaktuj się ze swoim dostawcą lub sprzedawcą
Podnoszenie w niskiej prędkości	1.Sprawdź obciążenie, maksymalne obciążenie: 150 kg;
	2. Skontaktuj się ze swoim dostawcą lub sprzedawcą
Silnik nie porusza się zgodnie z instrukcją	1. Skontaktuj się ze swoim dostawcą lub sprzedawcą
Opuszcza się, ale nie podnosi się	1. Wyłącz i włącz zasilanie
	2. Skontaktuj się ze swoim dostawcą lub sprzedawcą
Samoczynne opadanie	1.Sprawdź obciążenie, maksymalne obciążenie: 150 kg;
	2. Skontaktuj się ze swoim dostawcą lub sprzedawcą
Częsta zmiana położenie	1.Sprawdź obciążenie, maksymalne obciążenie: 150 kg;
	2. Skontaktuj się ze swoim dostawcą lub sprzedawcą
Przeciążenie (Cykl pracy: maks. 2min. / 18min.	1. Ponownie uruchom po 18 minutach zawieszenia połączenie
	2. Skontaktuj się ze swoim dostawcą lub sprzedawcą
Niewystarczająca wysokość w górę i w dół	1. Naciśnij “M” i “3” razem przez 3 sekundy lub dłużej, po dwukrotnym usłyszeniu ciągłego sygnału dźwiękowego przywróci ustawienia fabryczne
	2. Skontaktuj się ze swoim dostawcą lub sprzedawcą

Uwaga

1. Zasilanie: AC220V-240V, 50 / 60Hz
2. Środowisko działania: 0-40 C
3. Odłącz wtyczkę zasilania przed czyszczeniem, wytrzyj kurz na powierzchni niewielką wilgotną ścierką podczas czyszczenia, uważaj, aby krople nie dostały się do wewnętrznych części, nie poluzuj złącza.
4. Skrzynka elektryczna zawiera elementy elektroniczne, metale, tworzywa sztuczne, druty itp., Dlatego należy ją usuwać zgodnie z prawem krajowym każdego kraju, a nie z odpadami komunalnymi.
5. Sprawdź ostrożnie, aby zapewnić prawidłowy i kompletny montaż przed użyciem.
6. Zapoznaj się z wszystkimi funkcjami i ustawieniami programu produktu przed pierwszym użyciem.
7. Dzieci nie mogą bawić się na produkcie z powodu nieprzewidzianych działań podczas ruchu, więc wszelkie konsekwencje wynikające z niewłaściwego działania nie będą brane pod uwagę
8. Nieznaczny hałas spowodowany przez pasek klinowy lub układ hamulcowy ze względu na konstrukcję nie będzie miał żadnego wpływu na użytkowanie urządzenia.
9. Nie mozna czyścić urządzenia materiałami korozyjnymi lub ściernymi. Musi zapewnić, że użyty środek czyszczący nie będzie zanieczyszczał środowiska.
10. To urządzenie może być używane przez dzieci w wieku do 8 lat i powyżej oraz osoby o ograniczonych zdolnościach fizycznych, sensorycznych lub umysłowych lub z brakiem doświadczenia i wiedzy, jeśli zostały one objęte nadzorem lub instrukcją dotyczącą użytkowania urządzenia w sposób bezpieczny i zrozumiały. Dzieci nie powinny bawić się urządzeniem.
11. Czyszczenie i konserwacja nie mogą być dokonywane przez dzieci bez nadzoru.
12. Jeśli przewód zasilający jest uszkodzony, musi zostać wymieniony przez producenta, jego przedstawiciela serwisowego lub w podobny sposób przez wykwalifikowaną osobę w celu uniknięcia zagrożenia.
13. Upewnij się, że w twoim środowisku operacyjnym nie ma żadnych źródeł zagrożeń. np. nie zaśmiecaj stanowiska, np. plastikowa torba może doprowadzić do zadławienia się przez dzieci.
14. Zachowaj oryginalne opakowanie sprzętu, jeśli jest to konieczne w przypadku przyszłego użycia w transporcie.

Utylizacja odpadów

To oznaczenie oznacza, że tego produktu nie należy wyrzucać razem z innymi odpadami domowymi. Aby zapobiec potencjalnym szkodom dla środowiska lub zdrowia ludzkiego w wyniku niekontrolowanego usuwania odpadów, należy je poddać recyklingowi w celu promowania zrównoważonego ponownego wykorzystania zasobów materialnych. Aby zwrócić zużyte urządzenie, należy skorzystać z systemów zwrotu i odbioru lub skontaktować się ze sprzedawcą, u którego zakupiono produkt. Mogą zabrać ten produkt do bezpiecznego dla środowiska recyklingu.

Gwarantujemy, że proces produkcji, kontroli oraz testowania wyżej wymienionych produktów jest zgodny z istotnymi założeniami Europejskiej Dyrektywy 2014/30/UE (EMC), 2011/65/UE (ROHS) oraz 2014/35/EU (LVD), w oparciu o wspomniane wyżej normach testowania.

Produced in ChRL for:
DMTrade Mikołaj Tomaszewski Wiśniowa 36; 64-000 Kościan, Poland
NIP: PL 6981681757
sklep@dmtrade.pl
Tel.: +48 661082052 / +48 785082052