johansson®
the original

Instrukcja obsługi

Kompaktowy konwerter satelitarny

Ref. 9780

SW Version 1.1.0.R

UNITRON GROUP

TREŚĆ

1. WPROWADZENIE 3

1.1. Opis produktu 3

1.2. Typowa instalacja 3

1.3. Zawartość Paczki 3

1.4. Instalacja sprzętu 4

1.5. Montaż Compact Satellite Przelicznik 4

1.6. Konfiguracja Compact Satellite Przelicznik 5

2. DANE TECHNICZNE 10

3. Instrukcja bezpieczństwa 11

4. Warunki gwarancji..... ..... 12 WZÓR DLA PRESET 1 13

WZÓR DLA PRESET 2 14

Żadna część niniejszej instrukcji nie może być kopiowana, powielana, przesyłana lub tłumaczona na inny język bez zgody.

Unitron zastrzega sobie prawo do zmiany danych technicznych sprzętu i oprogramowania opisanego w instrukcjach w dowolnym momencie.

Unitron nie może być pociągnięty do odpowiedzialności za ewentualne szkody wynikające z korzystania z tego produktu. Dane techniczne mogą ulec zmianie bez powiadomienia. 19/01

© Unitron - Frankrijklaan 27 - B-8970 Poperinge - Belgia

T + 32 57 33 33 63 fa + 32 57 33 45 24

sales@unitrongroup.com

www.unitrongroup.com

1. ja PROWADZENIE

1.1. Opis produktu

9780 to nowa generacja konwerter sygnałów satelitarnych do wykorzystania w MDU jest. Kompaktowy moduł plug-and-play ma prostą i łatwą konfigurację.

- Programowalny konwerter satelitarny IF
- do 32 transponderów DVB-S / s2
- 4 sygnałów satelitarnych (Quattro / Quad / Wideband LNB)
- AGC czasie rzeczywistym na wszystkich poszczególnych transponderów
- odczytywania z siłą poziom wejściowy: nie ma potrzeby miernik natężenia pola
- Poziom wyjściowy transponder 112 dBµV

State-of-the-art konwerter satelitarny nie ma odpowiednika na rynku ze względu na jego rewolucyjnej technologii:

- Najbardziej opłacalnym rozwiązaniem konwerter satelitarny na rynku
- Bardzo łatwy i szybki montaż, bez konieczności korzystania z miernika natężenia pola
- Niezwykle ostre filtry
- Stacja czołowa idealne dla instalacji włókien wyrównać i optymalizować sygnały
- Doskonała jakość sygnału wyjściowego, 9780 optymalizuje przychodzącego sygnału satelitarnego, aby zapewnić najwyższą jakość obrazu na ekranach telewizyjnych użytkownikom końcowym
- Aby uniknąć osobom nieupoważnionym zmianie ustawień Compact satelitarna Konwerter może być zablokowana za pomocą kodu zabezpieczającego
- Wykonane w Europie, na całym świecie aplikacji
- 4 wejścia satelitarne
- 0-13-18V
- 0-22kHz
- Wymiary produktu (wys): 165 mm x 217 mm x 59 mm

1.2. Typowa instalacja

Compact satelitarna Konwerter może być używany w celu zapewnienia wysokiej jakości obrazów telewizyjnych w szerokim zakresie projektów, zarówno w gastronomii jak na rynku mieszkaniowym. Typowe budynki lub infrastruktura gdzie Compact satelitarna Konwerter może być stosowane obejmują, ale nie są ograniczone do:

- Duże i małe hotele, hostele, pensjonaty, parki wakacyjne
- Szpitale, domy spokojnej starości, więzienia, osady
- Duże i małe jednostki wielorodzinnego

1.3. Zawartość Paczki

- 1 kompaktowa włosów konwerter (ref. 9780)
- 1 Przewód zasilający sieciowy (180cm)

1.4. Instalacja sprzętu

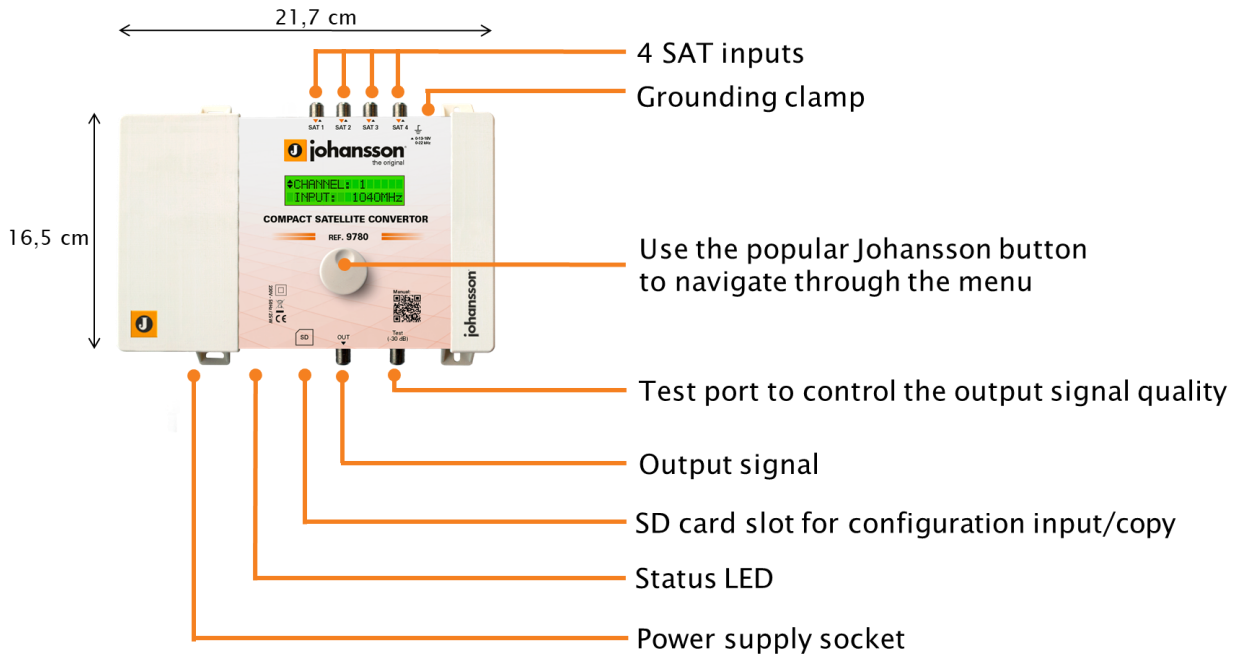

fa IGURE 1: T OP WIDOK TOWARU

1.5. Montaż Compact Satellite Przelicznik

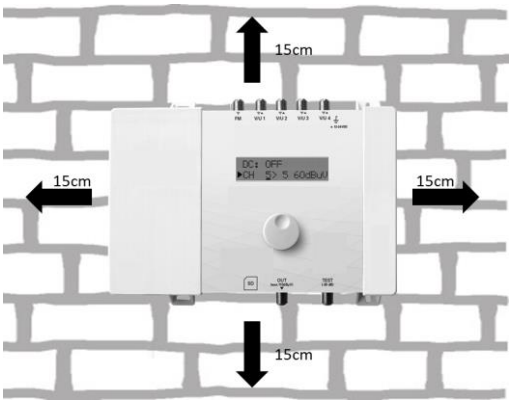

- **Ważny:** Zamontowania modułu prostopadle do ściany w dobrze wentylowanym pomieszczeniu i pozostawić minimalną przestrzeń 15 cm z każdej strony produktu w celu zapewnienia maksymalnej wentylacji produktu
- Podłączyć przewód uziemienia do zacisku uziemienia
- Podłącz kabel zasilacza do gniazdka zasilania. Sprawdź status LED dla wskazania obecności prądu stałego
- Podłącz do wejścia SAT Compact Satellite Converter
- Podłączyć kabel koncentryczny do złącza wyjściowego do dystrybucji sygnału
- Opcjonalnie: podłącz analizator sieciowy do portu testowego kontrolować jakość sygnału
- Skonfiguruj Compact Satellite Przelicznik pomocą przycisku obrotowego, patrz poniżej
- Opcjonalnie: włóż kartę SD do gniazda kart SD, aby załadować konfiguracje poprzedniego modułu lub skopiować konfigurację do innego modułu
- Zasilacz można łatwo wymienić bez odłączania urządzenia. Aby to zrobić, otwórz lewą górną plastikową osłonę przesuwając kliknij po przeciwnej stronie złącza sieciowego

1.6. Konfiguracja Compact Satellite Przelicznik

N AVIGATING POPRZEZ MENU

Użyj przycisku obrotowy / PUSH Johansson, aby poruszać się po menu. To jest bardzo proste i łatwe. Poniższa tabela pokazuje, w jaki sposób należy stosować obrotowy / Push:

	Pchać przycisk **2s** aby wprowadzić podstawowe konfiguracja. **Pchać** przycisk, aby potwierdzić wyborów.
	Gdy **obrotowy** przycisku przewijania przez różne ekrany.

M POL PRZEGLĄD

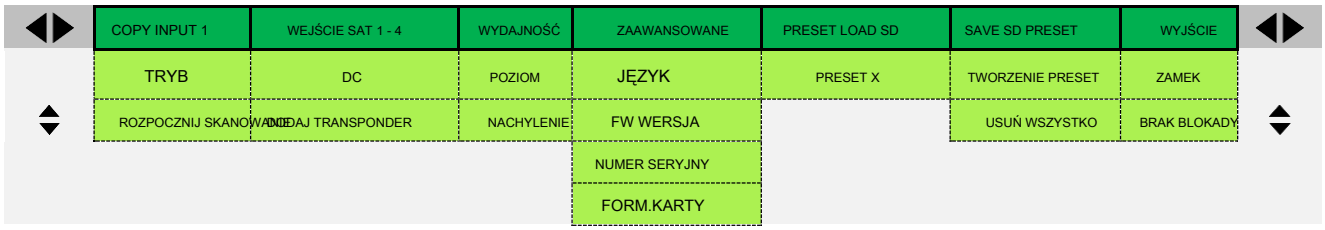

Wcisnąć pokrętło na 2 sekundy, aby wejść do menu

Uwaga: Na stronie 13 i 14 niniejszej instrukcji można znaleźć w prosty szablon do przygotowania ustawienia transponderów.

ja NPrzenieś Ustawienia (AUTOSCAN) wychodząc z

KOPIUJ INPUT 1

odczyt na wyświetlaczu	WYJAŚNIENIE
◀COPY INPUT 1 ▶	Skopiować dane wejściowe: skanowanie i wykrywanie dostępnych transponderów (do 32) i umieścić je na wyjściu. **Uwaga:** Ta funkcja jest dostępna tylko dla wejścia 1.
▲▼MODE:Qlo→Qlo START SCAN	MODE: Wybierz sygnał wejściowy i sygnał wyjściowy i wybierz, aby potwierdzić (patrz tabela poniżej)

Możliwe są następujące tryby COPY Wejście 1:

TRYB	SYGNAŁ WEJŚCIOWY	SYGNAŁ WYJŚCIOWY
POZA	-	-
Qlo → Qlo	Quattro NISKI (950 MHz - 1950 MHz)	Quattro NISKI (950 MHz - 1950 MHz)
Qlo → WLo	Quattro NISKI (950 MHz - 1950 MHz)	SZEROKOPASMOWY NISKI (290 MHz - 1290 MHz)
WLo → Qlo	SZEROKOPASMOWY NISKI (290 MHz - 1290 MHz)	Quattro NISKI (950 MHz - 1950 MHz)
WLo → WLo	SZEROKOPASMOWY NISKI (290 MHz - 1290 MHz)	SZEROKOPASMOWY NISKI (290 MHz - 1290 MHz)
Qhi → Qhi	Quattro HIGH (1100 MHz - 2150 MHz)	Quattro HIGH (1100 MHz - 2150 MHz)
Qhi → whi	Quattro HIGH (1100 MHz - 2150 MHz)	SZEROKOPASMOWY HIGH (1290 MHz - 2340 MHz)
whi → Qhi	SZEROKOPASMOWY HIGH (1290 MHz - 2340 MHz)	Quattro HIGH (1100 MHz - 2150 MHz)
whi → whi	SZEROKOPASMOWY HIGH (1290 MHz - 2340 MHz)	SZEROKOPASMOWY HIGH (1290 MHz - 2340 MHz)
W → W	SZEROKOPASMOWY (290 MHz - 2340 MHz)	SZEROKOPASMOWY (290 MHz - 2340 MHz) *

* UWAGA: chociaż ten tryb skanuje cały zespół zostanie wybrany tylko pierwsze 32 transpondery

SCANNING... 20%	Przewijania do START SCAN i naciśnij przycisk obrotowy
12 TRANSPONDERS FOUND	Skanowanie może trwać do 30 sekund, gdy skanowanie odbywa zostanie podana liczba znalezionych transponderów

Jeśli chcesz zmienić wyniki Auto Scan, można znaleźć wybrane transpondery poprzez COPY INPUT 1 na wejściu sat.1 menu. Nie mogą one zostać zmienione w razie potrzeby (patrz następna strona).

ja NPrzenieś Ustawienia (MANUAL) wychodząc z

WKŁAD SAT 1

odczyt na wyświetlaczu	WYJAŚNIENIE
◀INPUT SAT 1 ▶	Dotknij WEJŚCIE sat.1 aby wejść do menu, aby skonfigurować wejście 1 manually.Rotate przycisk, aby przejść do menu.
DC: OFF ▲ADD TRANSPONDER	DC: Zdecyduj, czy wejście powinno zapewnić zasilanie LNB lub zewnętrznego wzmacniacza. Wybierz pomiędzy OFF, 13V, 13V, 18V + TONE lub 18V + TONE.
DC: OFF ⬍TRANSP: 1	TAP pokrętłem do ADD transpondera. Przewiń w dół, aby zobaczyć różne ustawienia transponderów.
IN: 1200MHZ ⬍OUT: 1200MHZ	Wybór częstotliwości sygnału wejściowego i wyjście dla transpondera 1 (między 290 i 2340 MHz). Odbywa się to cyfra po cyfrze. Najpierw wybierz setki, to dziesiątki, potem jednostki.
BW: 40MHZ ⬍LEVEL: 18dBuV	Wybór pasmo, które może się zmieniać między 1 i 64 MHz (w etapach 1 MHz). Po wybraniu pokazano poziom wejściowy będzie na wyświetlaczu.
▶TRANS: 1 IN: 1200MHZ	Gdy wszystkie ustawienia transpondera 1 są wybrane, przewiń w górę i stuknij TRANSPORT: 1. Przejdź do ADD transponder dodać inny transponder. Teraz możesz również zmienić ustawienia dla tego transpondera.
▶ADD TRANSPONDER	Maksymalnie 32 transponderów może być dodawany we wszystkich 4 wejść nas. Dodawanie kolejnych transpondery nie będzie to możliwe, TRANSPORT wiadomość maksimum. REACHED pokaże się na wyświetlaczu

Uwaga: Na stronie 13 i 14 niniejszej instrukcji można znaleźć w prosty szablon do przygotowania ustawienia transponderów.

Aby usunąć transponder umieść strzałkę transpondera, a następnie nacisnąć przycisk obrotowy 3 sekund.

odczyt na wyświetlaczu	WYJAŚNIENIE
TRANSP. DELETED	Aby usunąć transponder umieść strzałkę transpondera, a następnie nacisnąć przycisk obrotowy 3 sekund.
◀INPUT SAT 2 ▶	Po dodaniu wszystkich transponderów do INPUT sat.1 i chcesz dodać transpondery do innych wejść, przewiń do góry w menu (do INPUT SAT 1), naciśnij przycisk i przejdź do następnego wejścia. Powtórz powyższe kroki dla wszystkich transponderów wejściowych.

WYDAJNOŚĆ USTAWIENIA

odczyt na wyświetlaczu	WYJAŚNIENIE
◀OUTPUT ▶	Określić poziom wyjściowy sygnału wyjściowego, do wyboru b etween 89-112 dBµV (na 1 dBµV) i dwóch izolowanych poziomów idealny dla systemów optycznych 70 i 83: dBµV.
▼OUTPUT LEVEL:102dBuV	Sprawdź wyjście za pomocą analizatora sieci na porcie testowym -30dB. Uwaga: Jeśli masz wiele transponderów, może być konieczne, aby obniżyć poziom wyjściowy
LEVEL:108dBuV ▲SLOPE:-9dB	Nachyleniu do 15dB mogą być ustawione w celu zrekompensowania strat kablowych. 0dB oznacza wszystkie kanały mają ten sam poziom wyjściowy, -15dB oznacza początek zespołu jest słabszy niż 15dB najwyższych częstotliwości pasma satelitarnego.

Uwaga: W menu OUTPUT, należy określić poziom wyjściowy w dBµV z transponderów. Compact satelitarna Converter wystarczająco zysk zagwarantowanie tego poziomu wyjściowego w każdych warunkach wejściowych. W przypadku, gdy nachylenie został ustawiony poziom wyjściowy wskazany na wyświetlaczu będzie poziom wyjściowy najwyższej częstotliwości transpondera.

ZAAWANSOWANE USTAWIENIA

odczyt na wyświetlaczu	WYJAŚNIENIE
▼ADVANCED LANG:ENGLISH	Językiem Compact Satellite Converter może być ustawiony na angielski, włoski, hiszpański lub francuski. Dotknij Wersja FW aby sprawdzić wersję oprogramowania urządzenia. Dotknij numeru seryjnego Aby sprawdzić numer seryjny urządzenia. Aby sformatować kartę SD, FORM.KARTY kranu.

SD KARTA USTAWIENIA

odczyt na wyświetlaczu	WYJAŚNIENIE
◀LOAD SD PRESET▶	Aby załadować ustawienia z karty SD, wybierz LOAD SD preset. Spowoduje to skopiowanie pliku konfiguracyjnego z karty SD do urządzenia.
▼SAVE SD PRESET CREATE PRESET	Aby zapisać ustawienia urządzenia na karcie SD, przejdź do Zapisz ustawienia SD i wybierz Create PRESET. Możliwe jest tworzenie wielu ustawień. W związku z kranu TWORZENIE sterowania po każdej zmianie ustawienia. Aby usunąć wszystkie presety, naciśnij Usuń wszystko.

WYJŚCIE USTAWIENIA

odczyt na wyświetlaczu	WYJAŚNIENIE
▼EXIT LOCK	Aby zapobiec nieautoryzowanym zmianom ustawień, Compact satelitarna Konwerter może być zablokowana za pomocą kodu zabezpieczającego.
SET LOCK CODE 11	Wybierz LOCK i SET zamek szyfrowy. Gdy kod blokady jest ustawiony, urządzenie wyłączy się. Po ponownym uruchomieniu urządzenia, będzie teraz musiał wprowadzić prawidłowy kod blokady. Uwaga: Jeśli zapomnisz kodu blokady, zawsze można użyć wartości 50. Kod ten mistrz jest stała i nie może zostać zmieniona.
LOCK ▶NO LOCK	Jeśli zrobisz nie chcą pracować z kodem blokady, przejdź do Exit, a następnie wybierz NO LOCK.

2. DANE TECHNICZNE

Converter - 9780		
wejścia	-	4 SAT (Wideband / Quattro / quad)
wyjścia	-	1 główny (SAT) + 1 Otwór pomiarowy (-30dB)
Wejście Zakres częstotliwości SAT	MHz	290 - 2340
Zakres częstotliwości toru SAT	MHz	290 - 2340
SAT Poziom wejściowy	dBµV	40 - 95
Moc wyjściowa SAT (na transponderze) Moc wyjściowa SAT (35dB / IM3)	dBµV dBµV	112 132
Poziom wyjściowy SAT płaskość	dB	<1
Regulacja poziomu wyjściowego SAT	dB	20
regulacja nachylenia	dB	15
SAT Zysk	dB	> 40
Ilość transponderów	-	32
Konwersja	-	Tak (wszystkie transpondery 32)
transponder Bandwidth	MHz	1 - 64 (na etapach 1 MHz)
selektywność	dB	35 (@ 1 MHz)
Return Loss	dB	10
Przeróbka samochodu	-	Tak (przychodzące transpondery są kopiowane z wejścia na wyjście 1)
ochrona ESD	-	Wszystkie wejścia
DC @ wejście SAT DC prąd obciążenia @ wejścia SAT	mama	13V / 18V / obejścia i 0 / 22kHz wybierane przez SW 500
Port SD	-	Tak (dla konfiguracji kopii)
Temperatura robocza	° C	- 5 do +50
Pobór mocy Zasilanie	VW	100 - 240 25
wymiary	mm	217 x 165 x 59
Waga	kg	0,8

3. INSTRUKCJA BEZPIECZEŃSTWA

Przeczytaj uważnie niniejszą instrukcję przed podłączeniem urządzenia

Aby uniknąć pożaru, zwarcia lub porażenia prądem:

- Nie wystawiać urządzenia na działanie deszczu lub wilgoci.
- Instalować w suchym miejscu, bez infiltracji i kondensacji wody.
- Nie wystawiaj go przed zalaniem.
- Nie stawiaj przedmiotów wypełnionych płynami, takich jak wazony, na urządzeniu.
- Jeśli jakakolwiek ciecz powinna przypadkowo wpaść w szafce, należy odłączyć wtyczkę zasilania.

Aby uniknąć ryzyka przegrzania:

- Instalować w dobrze wentylowanym miejscu i utrzymuje minimalną odległość 15 cm z każdej strony urządzenia do dostatecznej wentylacji
- Nie należy umieszczać żadnych przedmiotów, takich jak gazety, obrusy, zasłony, na urządzeniu, które mogą zasłaniać otworów wentylacyjnych.
- Nie należy umieszczać żadnych źródeł otwartego ognia, takich jak zapalone świece, na urządzeniu
- Nie należy instalować urządzenia w zakurzonym miejscu
- Używaj urządzenia tylko w klimacie umiarkowanym (nie w klimacie tropikalnym)
- Przestrzegać minimalnej i maksymalnej temperatury specyfikacji

Aby uniknąć ryzyka porażenia prądem elektrycznym:

- Podłączyć urządzenie tylko z gniazdem połączenia ochronnego.
- Wtyczka muszą być łatwo dostępne
- Wyciągnąć wtyczkę z gniazdka, aby różne połączenia kabli
- Aby uniknąć porażenia prądem elektrycznym, nie należy otwierać obudowy zasilacza.

Konserwacja

używać tylko suchej miękkiej szmatki do czyszczenia obudowy. Nie stosować rozpuszczalników

Do naprawy i serwisowania odnoszą się do wykwalifikowanego personelu.

Postępować zgodnie procesy recyklingu lokalnego Urzędu

4. do ARUNKI GWARANCJI

Unitron NV gwarantuje produkt jako wolne od wad materiałowych i wykonawczych przez okres 24 miesięcy, licząc od daty produkcji wskazanej na niej. Patrz przypis poniżej.

Jeśli w tym okresie gwarancji produkt okaże się wadliwy, podczas normalnego użytkowania, z powodu wadliwych materiałów lub wykonawstwa, Unitron NV, według własnego uznania, naprawi lub wymieni produkt. Zwrócić produkt do lokalnego dystrybutora na naprawę.

Gwarancja jest stosowane tylko do wad materiałowych i produkcyjnych oraz NIE obejmuje uszkodzeń wynikających z:

- Niewłaściwe użycie lub wykorzystanie produktu z jego specyfikacją,
- Instalacja i użycie w sposób niezgodny z normami technicznymi i bezpieczeństwa w siła w kraju, w którym stosowany jest produkt,
- Wykorzystanie bez odpowiednich akcesoriów (zasilacz, adaptery ...)
- Instalacja w systemie wad,
- Zewnętrzne przyczyny poza kontrolą Unitron NV takich jak kropla, wypadków, piorun, woda, fi re, niewłaściwa wentylacja ...

Gwarancja nie jest stosowana, jeśli

- datę produkcji lub numer seryjny produktu jest nieczytelne, zmienione, usunięte lub usunięta.
- Produkt został otwarty lub naprawiony przez nie osoby upoważnionej.

UWAGA

Data produkcji można znaleźć w numerze seryjnym kodem produktu. Format będzie albo „roku W tydzień” (np 2017W32 = 2017 roku 32 tygodniu) lub „YYWW” (na przykład 1732 = 2017 roku 32 tygodniu).

SZABLON DLA PRESET 1

TRANSPONDERA SAT	WEJŚCIE	Wejście częstotliwościowe	CZĘSTOTLIWOŚĆ WYJŚCIOWA	PASMO
1	-1-2-3-4-	MHz	MHz	MHz
2	-1-2-3-4-	MHz	MHz	MHz
3	-1-2-3-4-	MHz	MHz	MHz
4	-1-2-3-4-	MHz	MHz	MHz
5	-1-2-3-4-	MHz	MHz	MHz
6	-1-2-3-4-	MHz	MHz	MHz
7	-1-2-3-4-	MHz	MHz	MHz
8	-1-2-3-4-	MHz	MHz	MHz
9	-1-2-3-4-	MHz	MHz	MHz
10	-1-2-3-4-	MHz	MHz	MHz
11	-1-2-3-4-	MHz	MHz	MHz
12	-1-2-3-4-	MHz	MHz	MHz
13	-1-2-3-4-	MHz	MHz	MHz
14	-1-2-3-4-	MHz	MHz	MHz
15	-1-2-3-4-	MHz	MHz	MHz
16	-1-2-3-4-	MHz	MHz	MHz
17	-1-2-3-4-	MHz	MHz	MHz
18	-1-2-3-4-	MHz	MHz	MHz
19	-1-2-3-4-	MHz	MHz	MHz
20	-1-2-3-4-	MHz	MHz	MHz
21	-1-2-3-4-	MHz	MHz	MHz
22	-1-2-3-4-	MHz	MHz	MHz
23	-1-2-3-4-	MHz	MHz	MHz
24	-1-2-3-4-	MHz	MHz	MHz
25	-1-2-3-4-	MHz	MHz	MHz
26	-1-2-3-4-	MHz	MHz	MHz
27	-1-2-3-4-	MHz	MHz	MHz
28	-1-2-3-4-	MHz	MHz	MHz
29	-1-2-3-4-	MHz	MHz	MHz
30	-1-2-3-4-	MHz	MHz	MHz
31	-1-2-3-4-	MHz	MHz	MHz
32	-1-2-3-4-	MHz	MHz	MHz

SZABLON DLA PRESET 2

TRANSPONDERA SAT	WEJŚCIE	Wejście częstotliwościowe	CZĘSTOTLIWOŚĆ WYJŚCIOWA	PASMO
1	-1-2-3-4-	MHz	MHz	MHz
2	-1-2-3-4-	MHz	MHz	MHz
3	-1-2-3-4-	MHz	MHz	MHz
4	-1-2-3-4-	MHz	MHz	MHz
5	-1-2-3-4-	MHz	MHz	MHz
6	-1-2-3-4-	MHz	MHz	MHz
7	-1-2-3-4-	MHz	MHz	MHz
8	-1-2-3-4-	MHz	MHz	MHz
9	-1-2-3-4-	MHz	MHz	MHz
10	-1-2-3-4-	MHz	MHz	MHz
11	-1-2-3-4-	MHz	MHz	MHz
12	-1-2-3-4-	MHz	MHz	MHz
13	-1-2-3-4-	MHz	MHz	MHz
14	-1-2-3-4-	MHz	MHz	MHz
15	-1-2-3-4-	MHz	MHz	MHz
16	-1-2-3-4-	MHz	MHz	MHz
17	-1-2-3-4-	MHz	MHz	MHz
18	-1-2-3-4-	MHz	MHz	MHz
19	-1-2-3-4-	MHz	MHz	MHz
20	-1-2-3-4-	MHz	MHz	MHz
21	-1-2-3-4-	MHz	MHz	MHz
22	-1-2-3-4-	MHz	MHz	MHz
23	-1-2-3-4-	MHz	MHz	MHz
24	-1-2-3-4-	MHz	MHz	MHz
25	-1-2-3-4-	MHz	MHz	MHz
26	-1-2-3-4-	MHz	MHz	MHz
27	-1-2-3-4-	MHz	MHz	MHz
28	-1-2-3-4-	MHz	MHz	MHz
29	-1-2-3-4-	MHz	MHz	MHz
30	-1-2-3-4-	MHz	MHz	MHz
31	-1-2-3-4-	MHz	MHz	MHz
32	-1-2-3-4-	MHz	MHz	MHz

www.unitrongroup.com

UNITRON NV Frankrijklaan 27
B-8970 Belgia Poperinge

T +32 57 33 33 63 F +32 57 33
45 24

sales@unitrongroup.com

www.unitrongroup.com