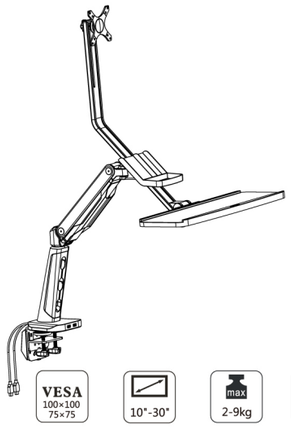

Model: SPA-W372

Instrukcja instalacji

Spacetronik

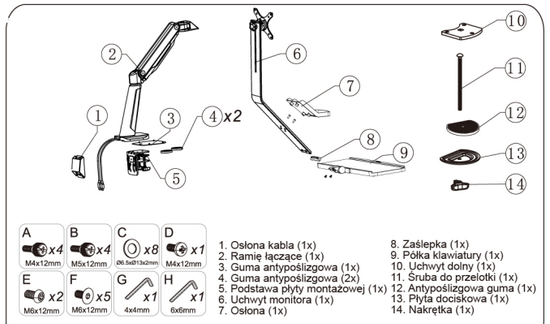

1. Osłona kabla (1x)
2. Ramię łączące (1x)
3. Guma antypoślizgowa (1x)
4. Guma antypoślizgowa (2x)
5. Podstawa płyty montażowej (1x)
6. Uchwyt monitora (1x)
7. Osłona (1x)
8. Zaślepka (1x)
9. Półka klawiatury (1x)
10. Uchwyt dolny (1x)
11. Śruba do przelotki (1x)
12. Antypoślizgowa guma (1x)
13. Płyta dociskowa (1x)
14. Nakrętka (1x)

KROK1

Przygotowania przed instalacją monitora

1. Upewnij się, że w monitorze znajdują się otwory VESA 100 x 100 mm lub 75 x 75 mm. Jeśli nie, nie można zainstalować uchwytu.
2. Wyjmij oryginalną stałą podstawę monitora. Uważaj, aby nie zarysować ekranu.

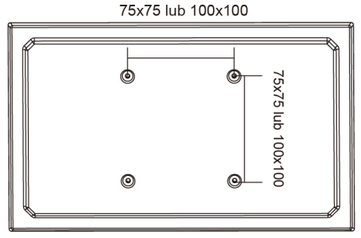

KROK2-B

Opcja 2: Przelotka

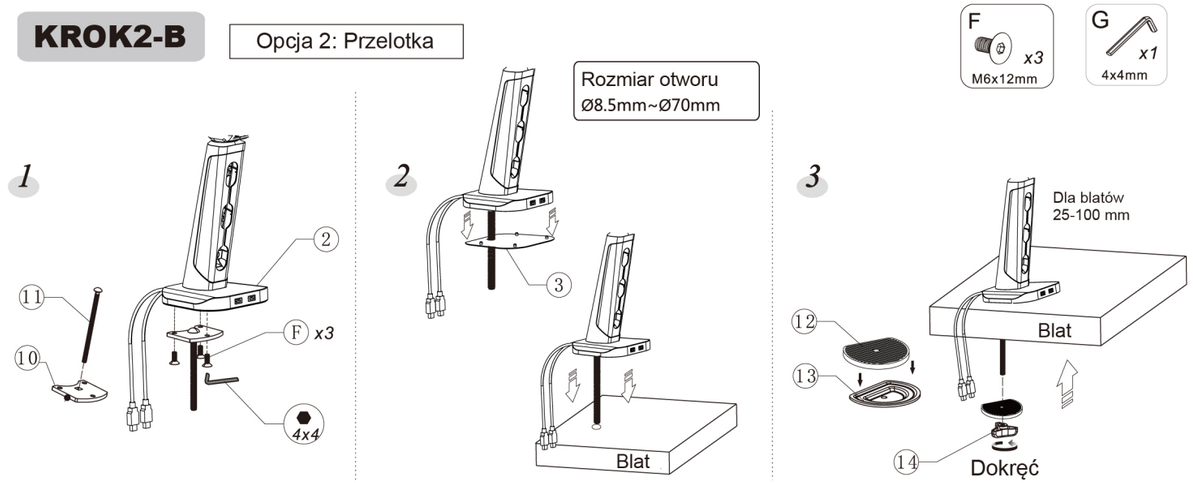

KROK2-A

Opcja 1: Zacisk

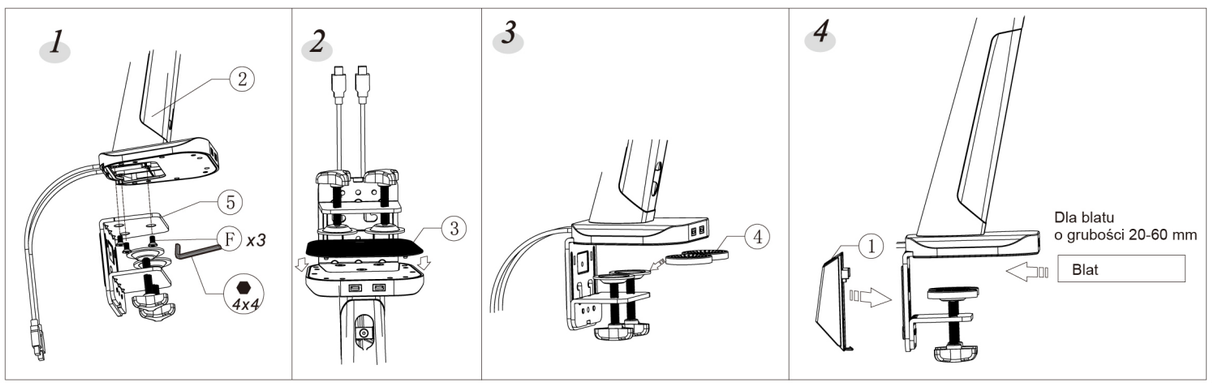

KROK3

Połącz podstawkę klawiatury i uchwyt monitora

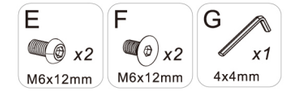

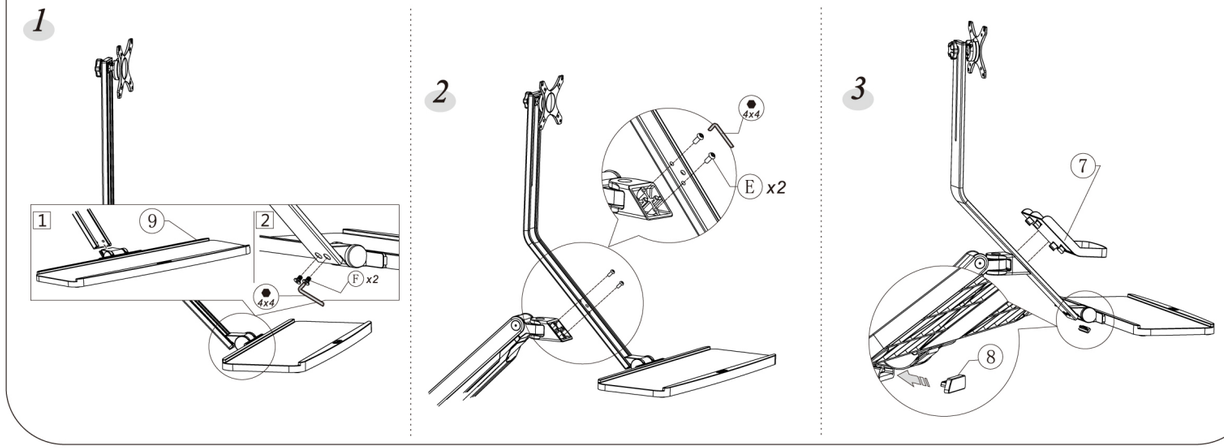

KROK4

Mocowanie monitora do płytki

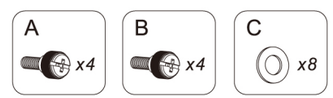

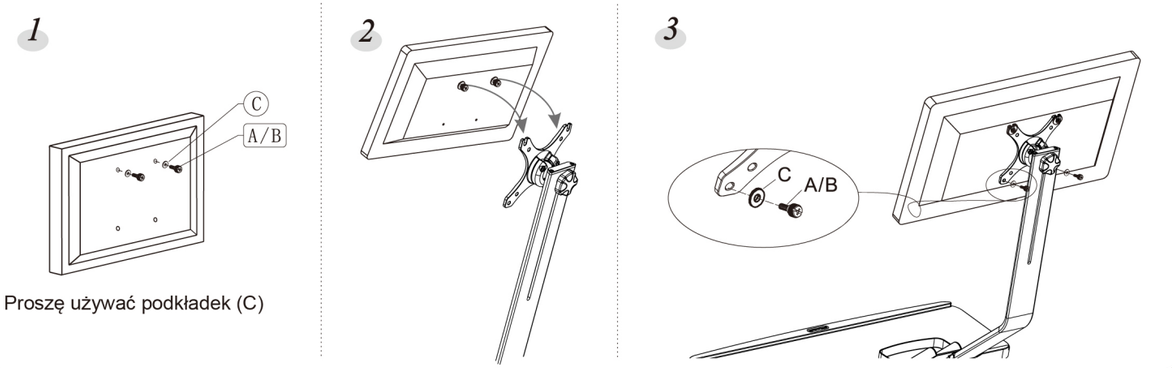

Proszę używać podkładek (C)

KROK5

Jeśli monitor ugina się, użyj klucza imbusowego 4x4, aby wyregulować dwa pokrętła.

Po instalacji wyreguluj wysokość monitora. Jeśli monitor nie może zatrzymać się na żadnej wysokości, użyj dostarczonego klucza imbusowego 6x6, aby wyregulować śrubę na ramieniu. Aby monitor mógł zatrzymać się na dowolnej wysokości, wyreguluj śrubę w kierunku „-”, gdy monitor jest podniesiony lub w kierunku „+”, gdy opuści się.

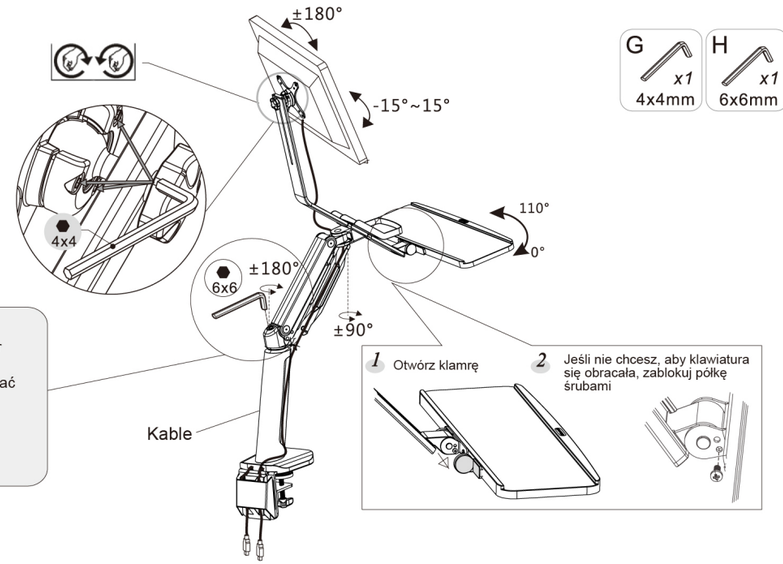

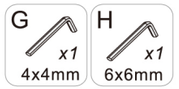

KROK6

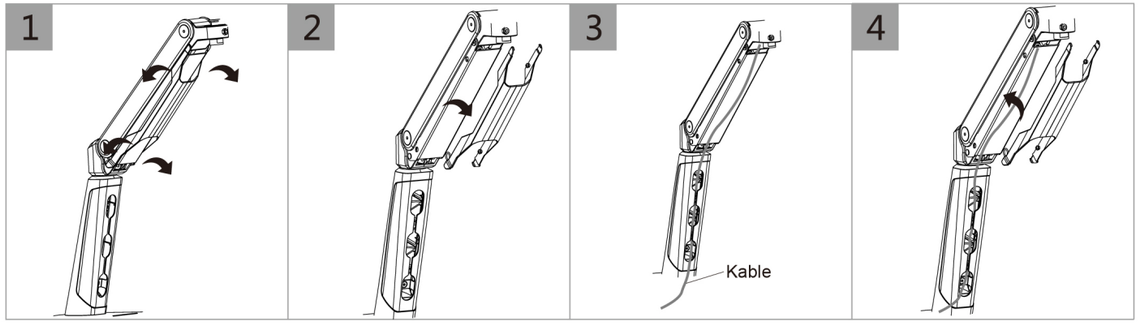

UWAGA

Ten produkt zawiera małe przedmioty, które mogą stanowić ryzyko zadławienia w przypadku połknięcia. Trzymaj je z dala od małych dzieci.

- Upewnij się, że instrukcje zostały przeczytane i całkowicie zrozumiane przed przystąpieniem do instalacji. Jeśli nie masz pewności co do jakiejkolwiek części tej instalacji, skontaktuj się z profesjonalnym instalatorem w celu uzyskania pomocy.
- Biurko lub powierzchnia montażowa muszą być w stanie udźwignąć łączny ciężar uchwytu i wyświetlacza, w przeciwnym razie konstrukcja musi zostać wzmocniona.
- Sprawdzaj części i ich połączenia co dwa miesiące, upewniając się, że śruby nie są poluzowane.

Ten produkt został zaprojektowany do zainstalowania na biurku. Przed instalacją upewnij się, że uchwyt będzie obsługiwał łączne obciążenie sprzętu i sprzętu. Nigdy nie przekraczaj maksymalnej nośności 9 KG, ponieważ może to spowodować awarię produktu lub obrażenia ciała.

Uwaga: ten produkt jest przeznaczony wyłącznie do użytku w pomieszczeniach. Używanie tego produktu na zewnątrz może doprowadzić do awarii produktu lub obrażeń ciała.

Ostrzeżenie: Ten produkt zawiera elementy sprężyny gazowej o wysokim ciśnieniu, nie należy podpalać go, poddawać wysokiej temperaturze ani demontować, ponieważ może to spowodować nieoczekiwane obrażenia ciała. Przestarzałe produkty można odesłać do producenta lub przekazać do profesjonalnych instytucji.

Wyprodukowano w ChRL dla
DMTrade Mikołaj Tomaszewski
Wiśniowa 36, 64-000 Kościan, Poland

NIP: PL6981681757
email: sklep@dmtrade.pl
phone #1: +48 661 082 052
phone #2: +48 726 082 052

www.ergoline.spacetronik.eu