Model: SPE-B118WW

Instrukcja instalacji

Spacetronik

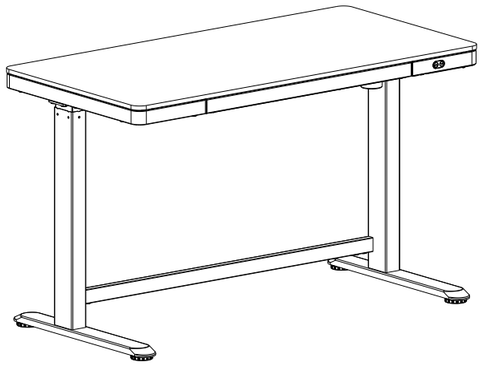

Lista akcesoriów

Uwaga: Poniższe rysunki służą jedynie jako odniesienie, które mogą nieznacznie rónić się od stanu rzeczywistego. W przypadku braku któregokolwiek z narzędzi lub problemów z instalacją - skontaktuj się ze sprzedawcą.

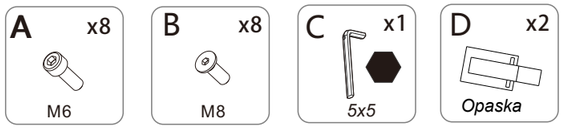

Dane techniczne

Nośność	50KG
Zakres regulacji	730-1220mm
Zakres szuflady	230mm

Lista części

1. Blat X1
2. Kolumny podnoszące X1
3. Stopa X2
4. Kabel zasilający X1

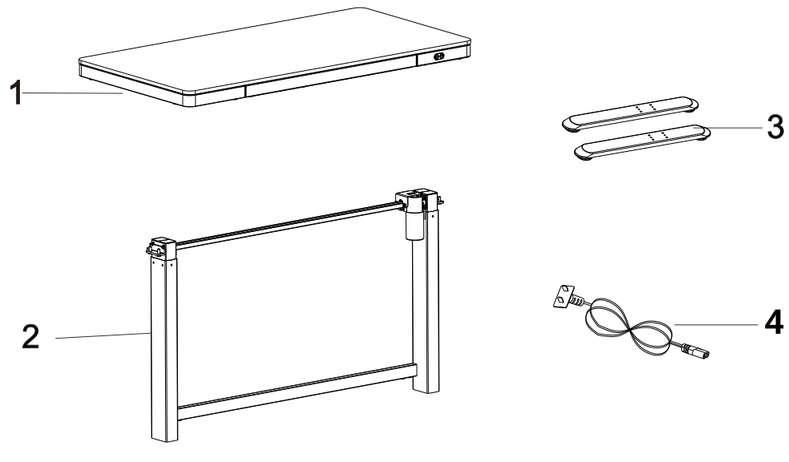

KROK 1

Instalacja blatu i kolumn podnoszących

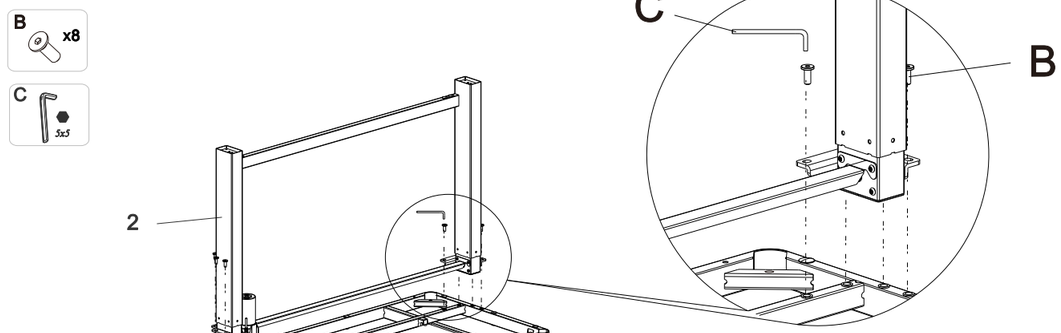

Zmontuj blat (1) i kolumny podnoszące (2) wykorzystując śruby (Bx8) M8 i dokręć je kluczem (C).
Uwaga: Nie umieszczaj szklanej powierzchni bezpośrednio na ziemi podczas instalacji, aby nie zarysować jej ostrymi przedmiotami;

KROK 2

Instalacja stóp

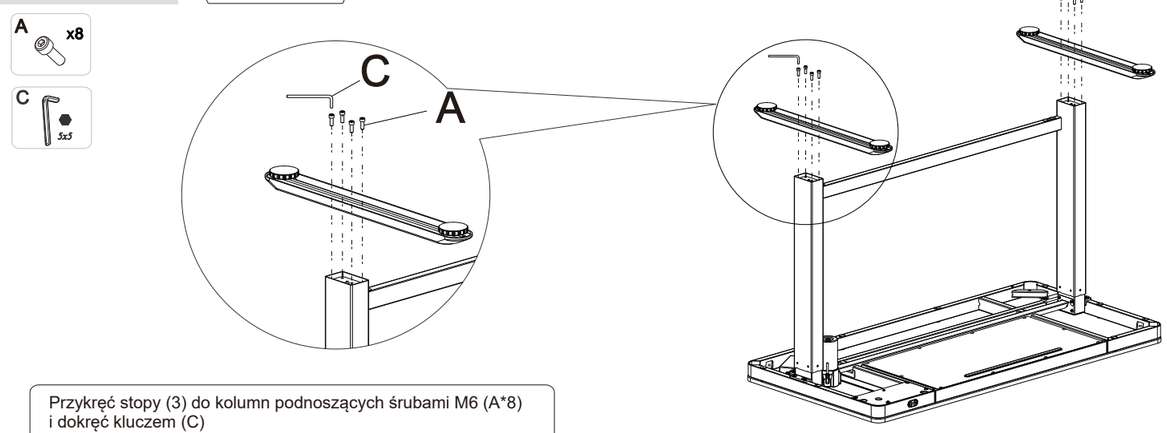

Przykręć stopy (3) do kolumn podnoszących śrubami M6 (A*8) i dokręć kluczem (C)
Uwaga: Zwróć uwagę na wskazówki.

KROK 3

Podłączenie silnika i okablowania

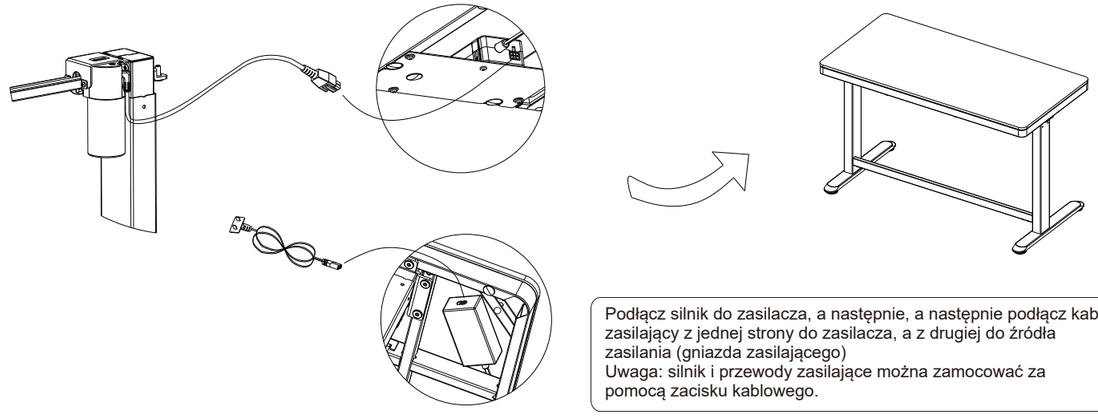

Podłącz silnik do zasilacza, a następnie, a następnie podłącz kabel zasilający z jednej strony do zasilacza, a z drugiej do źródła zasilania (gniazda zasilającego)
Uwaga: silnik i przewody zasilające można zamocować za pomocą zacisku kablowego.

Instrukcje operacji

Przyciski

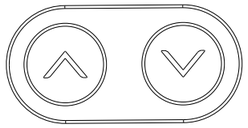

1.Naciśnij przycisk góra/dół, aby zwiększyć lub zmniejszyć wysokość
2.Przytrzymaj przycisk góra/dół przez 1,2s, aby użyć funkcję automatycznej regulacji (do góry / w dół)
3.Naciśnij oba przyciski jednocześnie przez 5 sekund, aby zresetować

Występujące błędy

Poniższe wskazówki pomogą wykryć i wyeliminować typowe błędy. Jeśli napotkany błąd nie został wymieniony poniżej, skontaktuj się ze sprzedawcą.

Usterka	Metoda
Brak reakcji po długim naciśnięciu strzałki w dół po podłączeniu do źródła zasilania	1. Sprawdź, czy wszystkie kable są dobrze podłączone
	2. Skontaktuj się z dostawcą lub sprzedawcą
Brak odpowiedzi po naciśnięciu strzałki w górę/w dół po podłączeniu zasilania	1. Sprawdź, czy wszystkie kable są dobrze podłączone
	2. Skontaktuj się z dostawcą lub sprzedawcą
Zmienia pozycję bardzo powoli	1. Sprawdź, czy nie jest przeciążony, maks. obciążenie: 125 kg
	2. Skontaktuj się z dostawcą lub sprzedawcą
Silnik nie porusza się zgodnie z instrukcją	1. Skontaktuj się z dostawcą lub sprzedawcą
Opuszcza się, ale nie podnosi	1. Repozycja
	2. Skontaktuj się z dostawcą lub sprzedawcą
Samoczynne opadanie	1. Sprawdź, czy nie jest przeciążony, maks. obciążenie: 125 kg
	2. Skontaktuj się z dostawcą lub sprzedawcą
Cyklicznie zmienia pozycję	1. Sprawdź, czy nie jest przeciążony, maks. obciążenie: 125 kg
	2. Skontaktuj się z dostawcą lub sprzedawcą
Przeciążenie (Cykl pracy: 2 min pracy na 18 min przerwy)	1. Uruchom ponownie po zawieszeniu na 18 minut podczas łączenia z zasilaniem
	2. Skontaktuj się z dostawcą lub sprzedawcą

Uwaga

1. Zasilanie: AC 100 V-240 V, 50/60 Hz
2. Środowisko usługi: 0–40°C
3. Przed czyszczeniem wyciągnij wtyczkę z gniazdka, przetrzyj kurz lekko wilgotną ściereczką; podczas czyszczenia, uważaj, aby nie dopuścić do przedostania się kropel cieczy do wewnętrznych części, nie poluzuj złącza.
4. Skrzynka elektryczna zawiera elementy elektroniczne, metale, tworzywa sztuczne, druty itp., Dlatego utylizuj ją zgodnie z przepisami ochrony środowiska każdego kraju, a nie z ogólnymi odpadami komunalnymi.
5. Przed użyciem upewnij się, że wykonano prawidłowy i kompletny montaż.
6. Przed pierwszym użyciem zapoznaj się ze wszystkimi funkcjami i ustawieniami urządzenia.
7. Dzieci nie mogą bawić się produktem z powodu nieprzewidzianych działań podczas zabawy.
8. Nieznaczny hałas powodowany przez pasek klinowy wielorowkowy lub układ hamulcowy ze względu na konstrukcję nie wpłynie na użytkowanie urządzenia.
9. Materiały żrące lub ścierne są zabronione do czyszczenia sprzętu. Należy upewnić się, że użyty środek czyszczący nie zanieczyści środowiska.
10. Z tego urządzenia mogą korzystać dzieci w wieku powyżej 8 lat oraz osoby o ograniczonych zdolnościach fizycznych, sensorycznych lub umysłowych lub bez doświadczenia i wiedzy, jeżeli były pod nadzorem użytkownika lub zostały pouczone o bezpiecznym użytkowaniu urządzenia i związanymi z tym zagrożeniami. Dzieci nie powinny bawić się urządzeniem.
11. Dzieci nie powinny wykonywać czyszczenia ani konserwacji bez nadzoru użytkownika.
12. Jeśli przewód zasilający jest uszkodzony, musi zostać wymieniony przez producenta, przedstawiciela serwisu lub osobę o odpowiednich kwalifikacjach, aby uniknąć zagrożenia.
13. Upewnij się, że w środowisku operacyjnym nie ma żadnych źródeł zagrożeń, np. nie zostawiaj narzędzi w pobliżu. Zawsze należy zachować ostrożność podczas obchodzenia się z materiałami opakowaniowymi, aby uniknąć ewentualnego niebezpieczeństwa, np. plastikowa torba może prowadzić do zadławienia dzieci.
14. Zachowaj oryginalne opakowanie urządzenia na wypadek przyszłego wykorzystania w transporcie.

Utylizacja odpadów

To oznaczenie wskazuje, że tego produktu nie należy wyrzucać z innymi odpadami komunalnymi. Aby zapobiec możliwym szkodom dla środowiska lub zdrowia ludzkiego wynikającym z niekontrolowanego usuwania odpadów, poddaj je recyklingowi w odpowiedzialny sposób. Aby zwrócić używane urządzenie, skorzystaj z systemów zwrotu i odbioru lub skontaktuj się ze sprzedawcą, u którego produkt został zakupiony.

Wyprodukowano w ChRL dla
DMTrade Mikołaj Tomaszewski
Wiśniowa 36, 64-000 Kościan, Poland

www.ergoline.spacetronik.eu

NIP: PL6981681757
email: sklep@dmtrade.pl
phone #1: +48 661 082 052
phone #2: +48 726 082 052