Model: SPE-B128WT

Instrukcja instalacji

Spacetronik

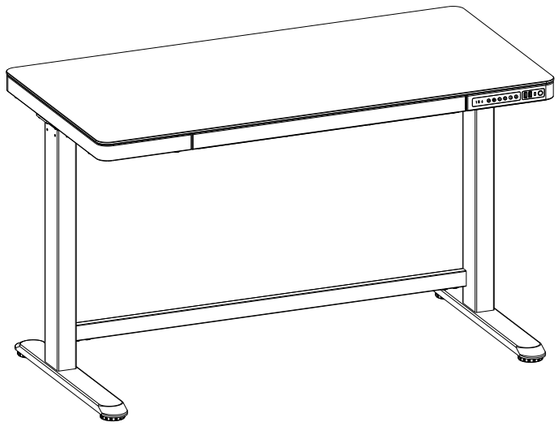

Lista akcesoriów

Uwaga: Poniższe rysunki służą jedynie jako odniesienie, które mogą nieznacznie rónić się od stanu rzeczywistego. W przypadku braku któregokolwiek z narzędzi lub problemów z instalacją - skontaktuj się ze sprzedawcą.

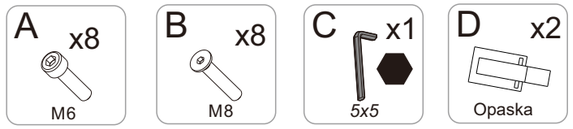

Dane techniczne

Nośność	50KG
Zakres regulacji	720−1210mm
Zakres szuflady	230mm
Porty ładowania / Blokada rodzicielska	

Lista części

1. Blat X1
2. Kolumna podnosząca X1
3. Stopa X2
4. Kabel zasilający X1

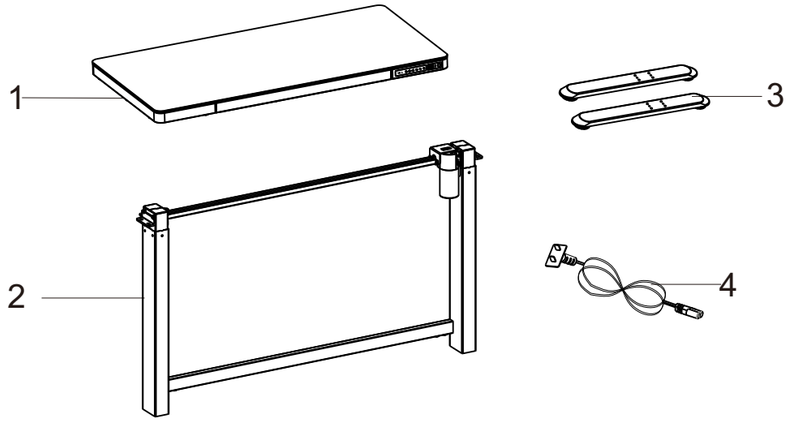

KROK 1

Zmontuj blat i kolumny podnoszące

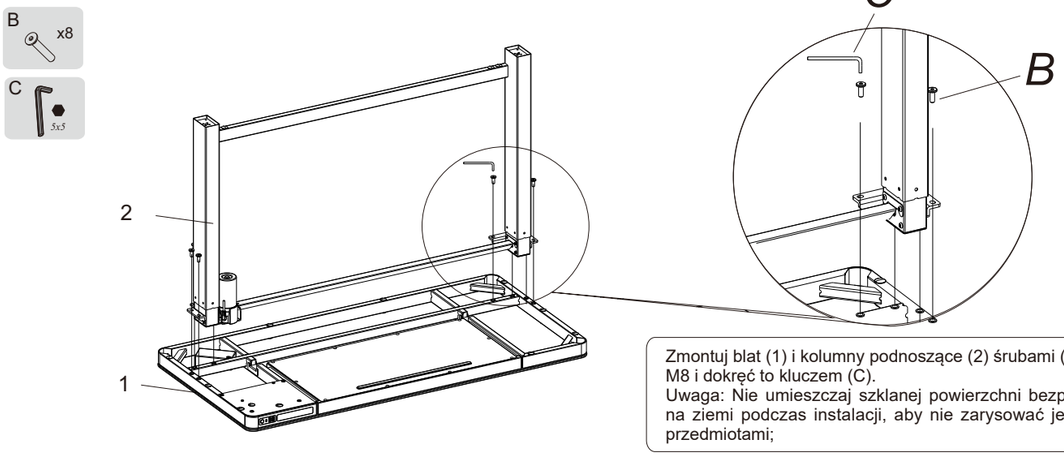

Zmontuj blat (1) i kolumny podnoszące (2) śrubami (Bx8) M8 i dokręć to kluczem (C).
Uwaga: Nie umieszczaj szklanej powierzchni bezpośrednio na ziemi podczas instalacji, aby nie zarysować jej ostrymi przedmiotami;

KROK 2

Zainstaluj stopy

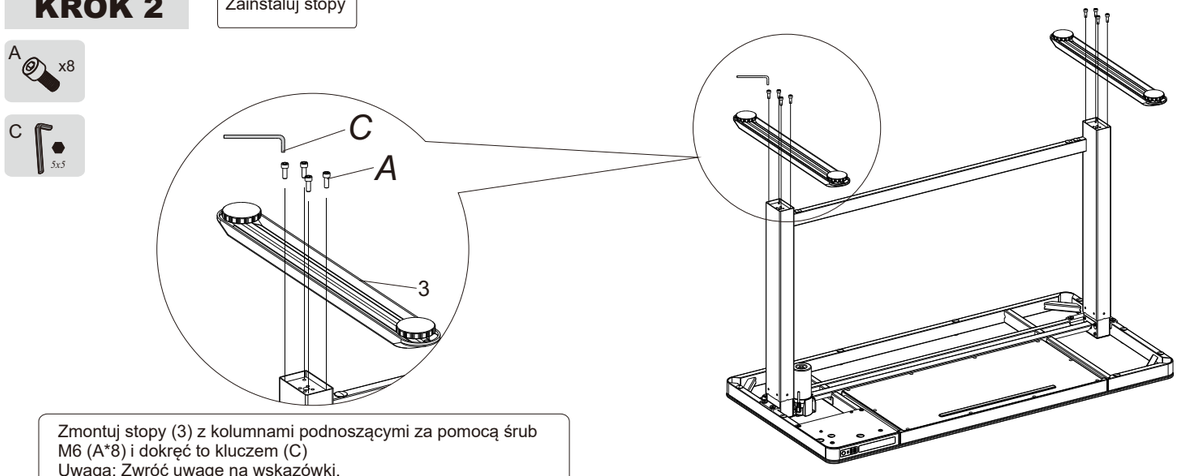

Zmontuj stopy (3) z kolumnami podnoszącymi za pomocą śrub M6 (A*8) i dokręć to kluczem (C)
Uwaga: Zwróć uwagę na wskazówki.

KROK 3

Podłącz silnik i okablowanie

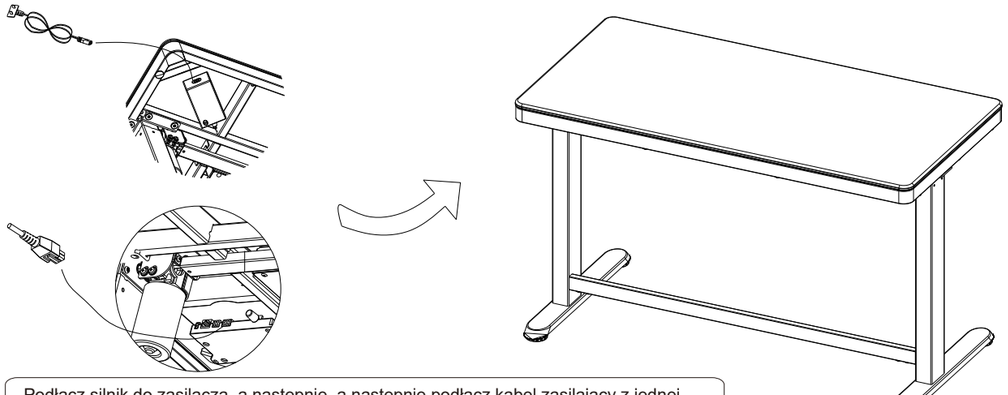

Podłącz silnik do zasilacza, a następnie, a następnie podłącz kabel zasilający z jednej strony do zasilacza, a z drugiej do źródła zasilania (gniazda zasilającego)
Uwaga: silnik i przewody zasilające można zamocować za pomocą zacisku kablowego.

Instrukcje operacji

Przyciski

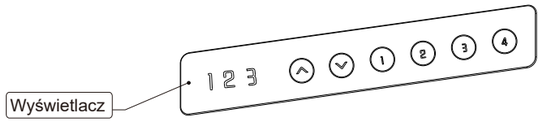

1. Naciśnij długo przyciski góra / dół, aby wyregulować wysokość biurka; Na ekranie pojawi się „bot”, gdy biurko znajdzie się z najniższym punkcie lub pokaże „top”, gdy będzie w najwyższym punkcie.
2. Przyciski pamięci: 1,2,3,4 to cztery przyciski pamięci wysokości, długie naciśnięcie przycisku przez ok. 3 s. może zapisać aktualną wysokość;
3. Naciśnij jednocześnie przyciski 3 i 4, ekran pokaże komunikat RST - reset.
4. Biurko ma dwa porty USB, jeden typ C; mogą zasilać inne układy elektroniczne. Każdy kanał może uzyskać maksymalną moc wyjściową 5 V DC / 2,4 A, gdy pulpit jest nieruchomy. Podczas zmiany wysokości, porty są nieaktywne. Po 5 sekundach bezczynności porty ponownie będą aktywne.
5. Krótko naciśnij przycisk „LOCK”, aby aktywować funkcję blokady rodzicielskiej i uniknąć przypadkowej kontroli wysokości. Blokadę można aktywować/dezaktywować, ekran pokaże „Loc”, gdy biurko jest zablokowane.
6. Przełącznik czułości; długie naciśnięcie jednocześnie przycisku w górę i w dół spowoduje wyłączenie systemu antykolizyjnego; ponowne długie naciśnięcie spowoduje zmianę trybu: gdy na ekranie pojawi się „L-0”; czułość jest na poziomie 1, gdy ekran pokazuje „L-1”, czułość jest na poziomie 2, gdy ekran pokazuje „L-2”, czułość jest na poziomie 3, gdy ekran pokazuje „L-3”, system jest najbardziej wrażliwy.

- Rozwiązywanie problemów:
  a. Reset: Gdy wyświetlacz pokaże " ⅈⅈ " , naciśnij “▼”, aż biurko osiągnie najniższą wysokość i zatrzyma się; oznacza to, że reset został zakończony.
  b. Jeśli to nie działa i wyświetla się "E01" lub "E02", spróbuj za 18 minut.
  c. Jeśli przycisk “▼” nie działa, sprawdź połączenie kabli i odłącz zasilanie na min. 10 sekund. Podłącz ponownie i naciśnij “▼”, aby rozpocząć proces resetowania, kiedy wyświetli się “ ⅈⅈ “
  d. Jeśli wszystkie powyższe procesy są nieefektywne, prosimy o kontakt z naszym działem obsługi klienta.

Występujące błędy

Poniższe wskazówki pomogą wykryć i wyeliminować typowe błędy. Jeśli napotkany błąd nie został wymieniony poniżej, skontaktuj się ze sprzedawcą.

Usterka	Metoda
Brak reakcji po długim naciśnięciu strzałki w dół po podłączeniu do źródła zasilania	1. Sprawdź, czy wszystkie kable są dobrze podłączone
	2. Skontaktuj się z dostawcą lub sprzedawcą
Brak odpowiedzi po naciśnięciu strzałki w górę/w dół po podłączeniu zasilania	1. Sprawdź, czy wszystkie kable są dobrze podłączone
	2. Skontaktuj się z dostawcą lub sprzedawcą
Zmienia pozycję bardzo powoli	1. Sprawdź, czy nie jest przeciążony, maks. obciążenie: 125 kg
	2. Skontaktuj się z dostawcą lub sprzedawcą
Silnik nie porusza się zgodnie z instrukcją	1. Skontaktuj się z dostawcą lub sprzedawcą
Opuszcza się, ale nie podnosi	1. Repozycja
	2. Skontaktuj się z dostawcą lub sprzedawcą
Samoczynne opadanie	1. Sprawdź, czy nie jest przeciążony, maks. obciążenie: 125 kg
	2. Skontaktuj się z dostawcą lub sprzedawcą
Cyklicznie zmienia pozycję	1. Sprawdź, czy nie jest przeciążony, maks. obciążenie: 125 kg
	2. Skontaktuj się z dostawcą lub sprzedawcą
Przeciążenie (Cykl pracy: 2 min pracy na 18 min przerwy)	1. Uruchom ponownie po zawieszeniu na 18 minut podczas łączenia z zasilaniem
	2. Skontaktuj się z dostawcą lub sprzedawcą

Uwaga

1. Zasilanie: AC 100 V-240 V, 50/60 Hz
2. Środowisko usługi: 0–40°C
3. Przed czyszczeniem wyciągnij wtyczkę z gniazdka, przetrzyj kurz lekko wilgotną ściereczką; podczas czyszczenia, uważaj, aby nie dopuścić do przedostania się kropel cieczy do wewnętrznych części, nie poluzuj złącza.
4. Skrzynka elektryczna zawiera elementy elektroniczne, metale, tworzywa sztuczne, druty itp., Dlatego utylizuj ją zgodnie z przepisami ochrony środowiska każdego kraju, a nie z ogólnymi odpadami komunalnymi.
5. Przed użyciem upewnij się, że wykonano prawidłowy i kompletny montaż.
6. Przed pierwszym użyciem zapoznaj się ze wszystkimi funkcjami i ustawieniami urządzenia.
7. Dzieci nie mogą bawić się produktem z powodu nieprzewidzianych działań podczas zabawy.
8. Nieznaczny hałas powodowany przez pasek klinowy wielorowkowy lub układ hamulcowy ze względu na konstrukcję nie wpłynie na użytkowanie urządzenia.
9. Materiały żrące lub ścierne są zabronione do czyszczenia sprzętu. Należy upewnić się, że użyty środek czyszczący nie zanieczyści środowiska.
10. Z tego urządzenia mogą korzystać dzieci w wieku powyżej 8 lat oraz osoby o ograniczonych zdolnościach fizycznych, sensorycznych lub umysłowych lub bez doświadczenia i wiedzy, jeżeli były pod nadzorem użytkownika lub zostały pouczone o bezpiecznym użytkowaniu urządzenia i związanymi z tym zagrożeniami. Dzieci nie powinny bawić się urządzeniem.
11. Dzieci nie powinny wykonywać czyszczenia ani konserwacji bez nadzoru użytkownika.
12. Jeśli przewód zasilający jest uszkodzony, musi zostać wymieniony przez producenta, przedstawiciela serwisu lub osobę o odpowiednich kwalifikacjach, aby uniknąć zagrożenia.
13. Upewnij się, że w środowisku operacyjnym nie ma żadnych źródeł zagrożeń, np. nie zostawiaj narzędzi w pobliżu. Zawsze należy zachować ostrożność podczas obchodzenia się z materiałami opakowaniowymi, aby uniknąć ewentualnego niebezpieczeństwa, np. plastikowa torba może prowadzić do zadławienia dzieci.
14. Zachowaj oryginalne opakowanie urządzenia na wypadek przyszłego wykorzystania w transporcie.

Utylizacja odpadów

To oznaczenie wskazuje, że tego produktu nie należy wyrzucać z innymi odpadami komunalnymi. Aby zapobiec możliwym szkodom dla środowiska lub zdrowia ludzkiego wynikającym z niekontrolowanego usuwania odpadów, poddaj je recyklingowi w odpowiedzialny sposób. Aby zwrócić używane urządzenie, skorzystaj z systemów zwrotu i odbioru lub skontaktuj się ze sprzedawcą, u którego produkt został zakupiony.

Wyprodukowano w ChRL dla
DMTrade Mikołaj Tomaszewski
Wiśniowa 36, 64-000 Kościan, Poland

www.ergoline.spacetronik.eu

NIP: PL6981681757
email: sklep@dmtrade.pl
phone #1: +48 661 082 052
phone #2: +48 726 082 052