Model : **SPE-114E**
Instrukcja instalacji

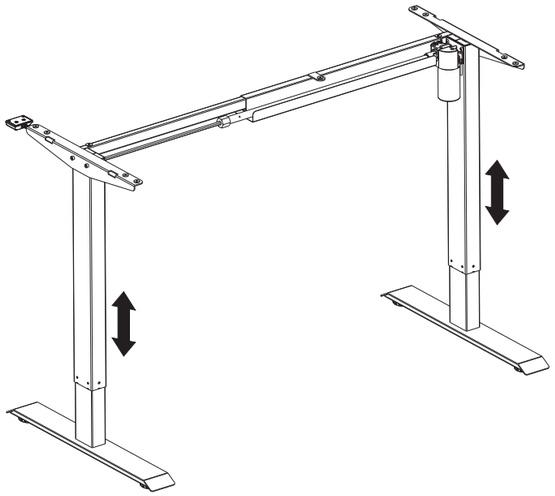

Dane techniczne

Kolumny	2
Max obciążenie	70KG
Max Szybkość	25mm/s
Napięcie	100-240V
Najniższa pozycja	710mm
Najwyższa pozycja	1210mm
Wielkośc blatu	1000~1600mm 500~800mm
Cykl obciążenia	Ciągła praca przez 2 minuty po przerwie na 18 minut
Temperatura pracy	0~40°C

Lista akcesoriów

Uwaga: poniższe rysunki służą jedynie jako odniesienie, które mogą nieznacznie różnić się od rzeczywistego obiektu,. Brak jakichkolwiek narzędzi lub problemy z instalacją, skontaktuj się najpierw z obsługą klienta.

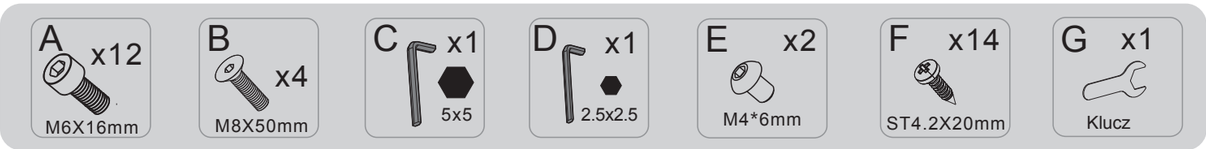

Lista części

Nr	Część	Ilość	Nr	Część	Ilość	Nr	Część	Ilość
①	Noga	2	②	Kolumna	1	③	Kolumna podnosząca	1
④	Belka podtrzymująca	1	⑤	Pręt transmisyjny	1	⑥	Płyta podtrzymująca	2
⑦	Adapter	1	⑧	Osłona	1	⑨	Kabel zasilający	1
⑩	Opaska kablowa	4						

Instrukcja instalacji

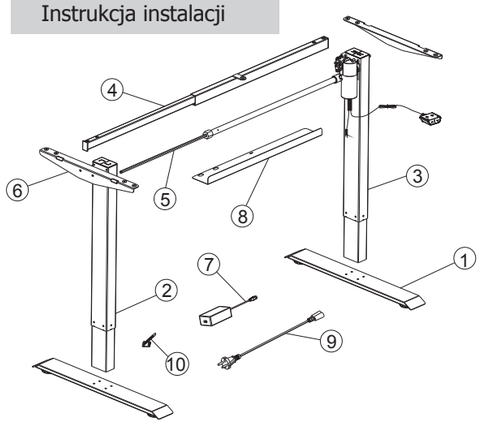

Krok 1

Zamontuj nogi (1)

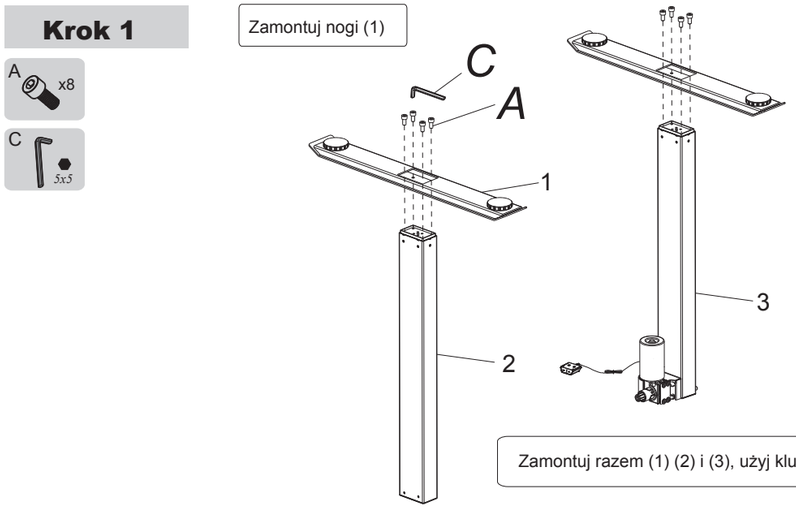

Zamontuj razem (1) (2) i (3), użyj klucza 5*5 (C), aby dokręcić śruby (A).

Krok 2

Zainstaluj belkę wspierającą (4)

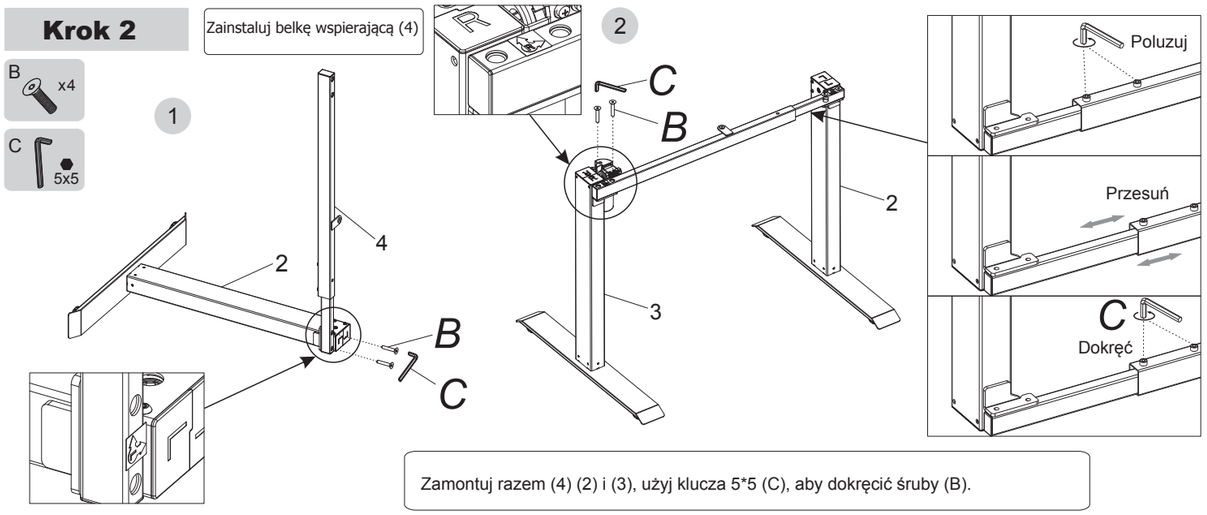

Zamontuj razem (4) (2) i (3), użyj klucza 5*5 (C), aby dokręcić śruby (B).

Krok 3

Zainstaluj drążek transmisyjny (5)

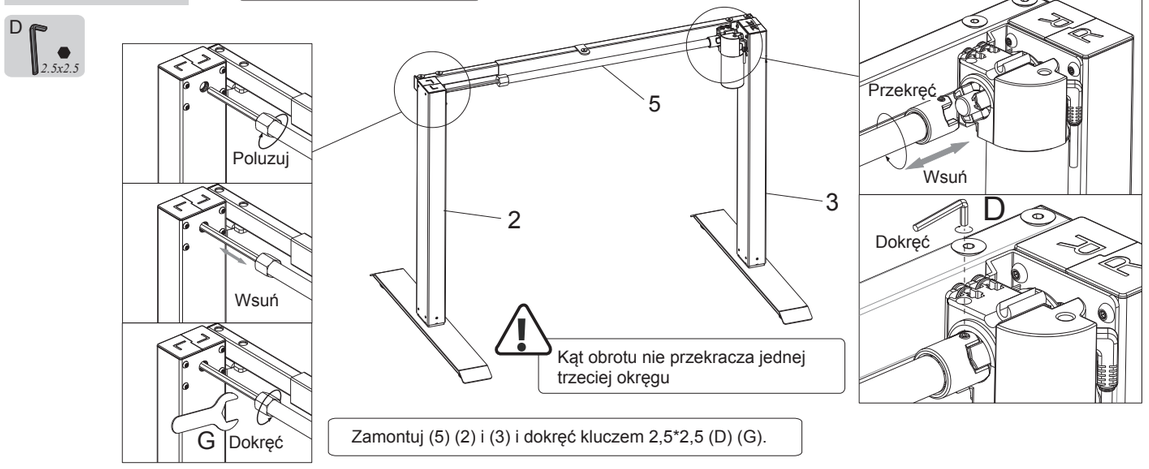

Kąt obrotu nie przekracza jednej trzeciej okręgu

Zamontuj (5) (2) i (3) i dokręć kluczem 2,5*2,5 (D) (G).

Krok 4

Zainstaluj płytę podtrzymującą (6)

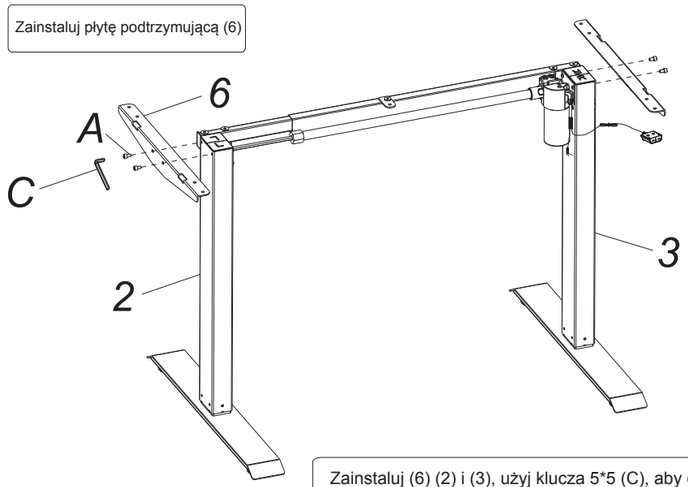

Zainstaluj (6) (2) i (3), użyj klucza 5*5 (C), aby dokręcić śruby (A).

Krok 5

Instalacja blatu

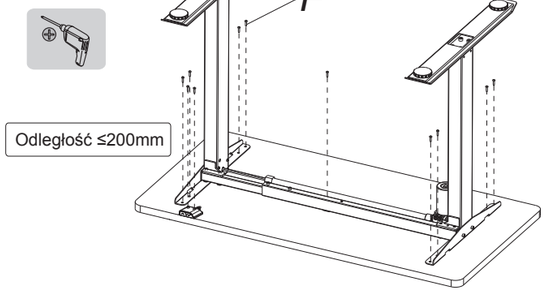

Zamontuj blat za pomocą śruby (F), dokręć wkrętarką.

Instalaja osłony (8)

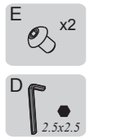

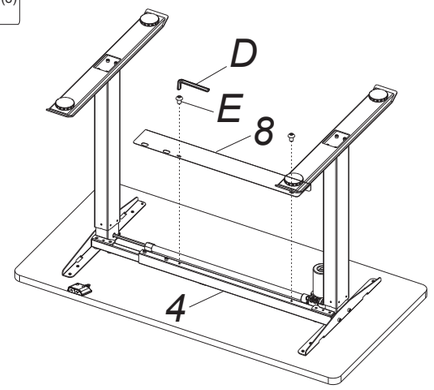

Zainstaluj (8), użyj klucza 2,5*2,5 (D), aby dokręcić śruby (E).

Krok 6

Podłącz wszystkie kable do skrzynki kontrolnej (7)

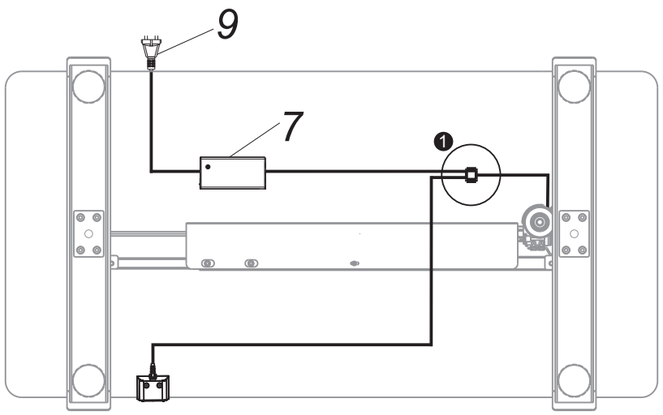

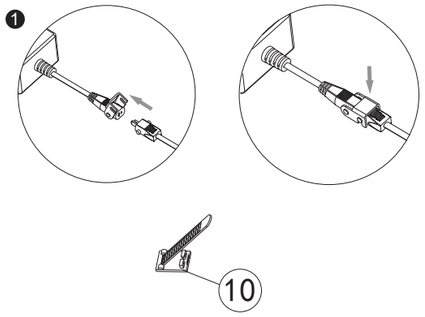

Użyj opaski zaciskowej (10), aby spiąć wszystkie kable połączeniowe w celu zachowania czystości.

Jak korzystać z przełącznika

●	“▲”	Dostosuj wysokośc w górę
●	“▼”	Dstosuj wysokość w dół

Instrukcja

Naciśnij przycisk GÓRA lub DÓŁ, aby podnieść lub obniżyć wysokość powierzchni biurka.

Przycisk

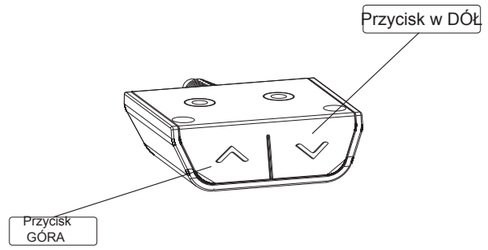

Powszechne błędy

Poniższe wskazówki pomogą Ci wykryć i wyeliminować typowe błędy. Jeśli wykryta usterka nie została wymieniona poniżej, skontaktuj się ze swoim dostawcą. Tylko producent i specjaliści są w stanie zbadać i poprawić te błędy.

Zjawisko	Metoda
Brak reakcji przy długim naciśnięciu przycisku strzałki po podłączeniu do źródła zasilania	1. Sprawdź, czy wszystkie kable są dobrze połączone
	2. Skontaktuj się ze swoim dostawcą lub sprzedawcą
Blat nie mógł zostać podniesiony	1.Sprawdź, czy maksymalne obciążenie: 70 kg;
	2. Skontaktuj się ze swoim dostawcą lub sprzedawcą
Przeciążenie (Cykl pracy: maks. 2 min włączone / 30 min WYŁ.)	1. Uruchom ponownie po zawieszeniu na 30 minut dla czas pracy jest zbyt długi
	2. Skontaktuj się ze swoim dostawcą lub sprzedawcą

Uwaga

1. Zasilanie: AC100V-240V, 50 / 60Hz
2. Środowisko działania: 0-40 C
3. Odłącz wtyczkę zasilania przed czyszczeniem, wytrzyj kurz na powierzchni niewielką wilgotną ścierką podczas czyszczenia, uważaj, aby krople nie dostały się do wewnętrznych części, nie poluzuj złącza.
4. Skrzynka elektryczna zawiera elementy elektroniczne, metale, tworzywa sztuczne, druty itp., Dlatego należy ją usuwać zgodnie z prawem krajowym każdego kraju, a nie z odpadami komunalnymi.
5. Sprawdź ostrożnie, aby zapewnić prawidłowy i kompletny montaż przed użyciem.
6. Zapoznaj się z wszystkimi funkcjami i ustawieniami programu produktu przed pierwszym użyciem.
7. Dzieci nie mogą bawić się na produkcie z powodu nieprzewidzianych działań podczas ruchu, więc wszelkie konsekwencje wynikające z niewłaściwego działania nie będą brane pod uwagę
8. Nieznaczny hałas spowodowany przez pasek klinowy lub układ hamulcowy ze względu na konstrukcję nie będzie miał żadnego wpływu na użytkowanie urządzenia.
9. Nie mozna czyścić urządzenia materiałami korozyjnymi lub ściernymi. Musi zapewnić, że użyty środek czyszczący nie będzie zanieczyszczał środowiska.
10. To urządzenie może być używane przez dzieci w wieku do 8 lat i powyżej oraz osoby o ograniczonych zdolnościach fizycznych, sensorycznych lub umysłowych lub z brakiem doświadczenia i wiedzy, jeśli zostały one objęte nadzorem lub instrukcją dotyczącą użytkowania urządzenia w sposób bezpieczny i zrozumiały. Dzieci nie powinny bawić się urządzeniem.
11. Czyszczenie i konserwacja nie mogą być dokonywane przez dzieci bez nadzoru.
12. Jeśli przewód zasilający jest uszkodzony, musi zostać wymieniony przez producenta, jego przedstawiciela serwisowego lub w podobny sposób przez wykwalifikowaną osobę w celu uniknięcia zagrożenia.
13. Upewnij się, że w twoim środowisku operacyjnym nie ma żadnych źródeł zagrożeń. np. nie zaśmiecaj stanowiska, np. plastikowa torba może doprowadzić do zadławienia się przez dzieci.
14. Zachowaj oryginalne opakowanie sprzętu, jeśli jest to konieczne w przypadku przyszłego użycia w transporcie.

Utylizacja odpadów

To oznaczenie oznacza, że tego produktu nie należy wyrzucać razem z innymi odpadami domowymi. Aby zapobiec potencjalnym szkodom dla środowiska lub zdrowia ludzkiego w wyniku niekontrolowanego usuwania odpadów, należy je poddać recyklingowi w celu promowania zrównoważonego ponownego wykorzystania zasobów materialnych. Aby zwrócić zużyte urządzenie, należy skorzystać z systemów zwrotu i odbioru lub skontaktować się ze sprzedawcą, u którego zakupiono produkt. Mogą zabrać ten produkt do bezpiecznego dla środowiska recyklingu.

Wyprodukowano w ChRL dla:
DMTrade Mikołaj Tomaszewski
Wiśniowa 36
64-000 Kościan
NIP: PL 6981681757
sklep@dmtrade.pl
Tel.:
+48 661082052
+48 785082052