6. Ustawienia przełączników DIP

Można skonfigurować łącznie 6 bitów w przełącznikach DIP.
Przełączniki można modyfikować przed lub po instalacji

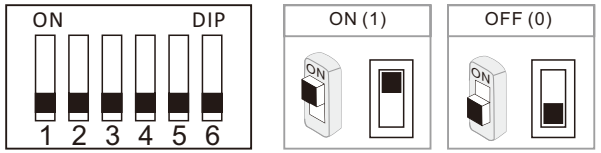

Bit-1, Bit-2 i Bit-3 są używane do ustawienia ID stacji bramowej (1=ON, 0=OFF)
000 – 100 – 010 – 110 – 001 – 101 – 011 – 111
000 – pierwsza stacja bramowa
100 – druga stacja bramowa
010 – trzecia stacja bramowa
110 – czwarta stacja bramowa
Jeśli do systemeu jest podłączona dodatkowa kamera. Identyfikator stacji wejściowej będzie nastepujący:
000 – pierwsza stacja bramowa
010 – druga stacja bramowa
001 – trzecia stacja bramowa
011 – czwarta stacja bramowa

Bit-4 i Bit-5 są używane do ustawienia czasu otwarcia
00 – 1 sekunda (ustawienie domyślne)
10 – 5 sekund
01 – 10 sekund
11 – 15 sekund

Bit-6 jest używany do podłaczenia dodatkowej kamery
0 – brak dodatkowej kamery (ustawienie domyślne)
1 – dodatkowa kamera

7. Podłączenie elektrozaczepu

1. Elektrozaczep 12V DC (prąd maksymalny = 250 mA)
2. Ustaw zworkę SIP1 na wartość 1-2 dla blokady normalnie zamkniętej (wyłączenie zasilania, aby otworzyć) lub ustaw SIP1 na 2-3 dla blokady normalnie otwartej (zasilanie włączone, aby otworzyć)
3. Dostosuj ustawienie timera za pomocą Bit-4 i Bit-5 na stacji zewnętrznej (1 = ON, 0 = OFF)
00 – 1s; 01 – 5s; 10 – 10s; 11 - 15s

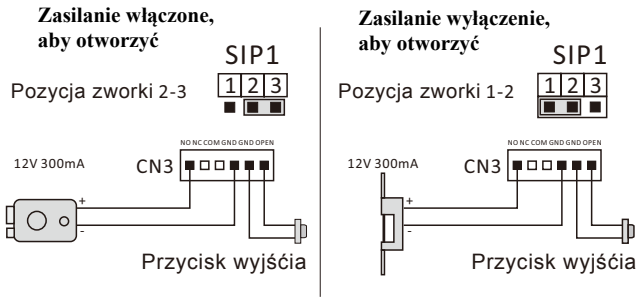

8. Podłączenie elektrozaczepu

1. Zewnętrzny zasilacz musi być używany zgodnie z zaleceniami producenta elektrozaczepu.
2. Zworkę należy zdjąć przed podłączeniem
3. Jeśli potrzebny jest inny czas odblokowania, zmień czas odblokowania stacji bramowej, modyfikując Bit-4 i Bit-5

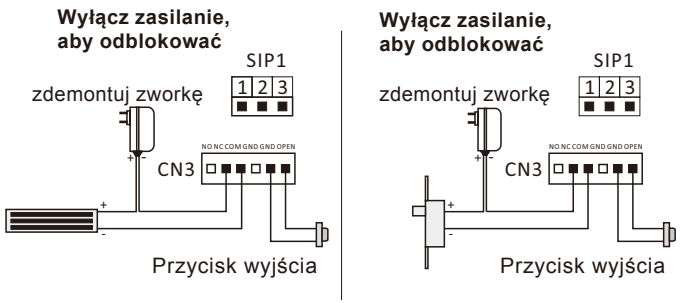

9. Specyfikacja

Zasilanie:	DC 24V
Zużycie energii:	czuwanie 1W, działanie 5W
Wyjście zasilania na zamek:	12V DC, 250mA
Czas odblokowania:	1s, 5s, 10s, 15s
Temp. pracy:	-20°C - +55°C

10. Instrukcje kontroli dostępu RFiD

1. Jak dodać więcej nowych kart identyfikacyjnych użytkownika:
W trybie gotowości, przesuń kartę główną, a następnie przesuń nowe karty użytkownika jedna po drugiej, nastepnie ponownie przesuń kartę główną, aby karty użytkownika zostały zapisane. W systemie można dodać tylko 2720 sztuk kart użytkownika.
2. Istnieją 3 sposoby usunięcia karty użytkownika na kontrolerze podczerwieni:
Wprowadź dowolny numer na kontrolerze przed oknem czytnika proxy stacji zewnętrznej (czasami klawiatura nie odpowie odrazu, musisz wprowadzić dowolny numer, dopóki nie usłyszysz dźwięku i nie zobaczysz czerwonego światła, jeśli nie usłyszysz dzwięku, spróbuj kilka razy)
Następnie wprowadź *1234, aż usłyszysz długi dźwięk.
- Pierwszy sposób: wprowadź *3 i przesuń kartę użytkownika, a następnie naciśnij Wyjdź na kontrolerze, aby usunąć kartę pojedynczego użytkownika;
- Drugi sposób: wprowadź *5 (pierwszy 10 cyfrowy numer seryjny numeru identyfikacyjnego na karcie użytkownika) a następnie naciśnij Wyjdź na kontrolerze, służy do usunięcia pojedynczej karty użytkownika.
- Trzeci sposób: wprowadź *612 a następnie naciśnij Wyjdź na kontrolerze, w ten sposób można usunąć wszystkie karty użytkownika.
3. Otwórz drzwi kartą:
W trybie gotowości, przesuń aktywną kartę dostępu użytkownika przed czytnikiem, jeśli karta użytkownika nie jest aktywowana przez kartę główną, wtedy drzwi nie zostana otwarte.
P.S: przed jakąkolwiek operacją, upewnij się, że wszystkie urządzenia są zasilane i działają prawidłowo, a karta użytkownika jest ważna.

Wyprodukowano w ChRL dla: DMTrade Mikołaj Tomaszewski Wiśniowa 36 64-000 Kościan
NIP: PL 6981681757 sklep@dmtrade.pl Tel.: +48 661082052 +48 785082052

Projekt i specyfikacje mogą zostać zmienione bez powiadomienia użytkownika. Prawo do interpretacji i praw autorskich do niniejszej instrukcji jest zachowane

Stacja bramowa wideodomofonu
Spacetronik SPD-DS900

Instrukcja obsługi

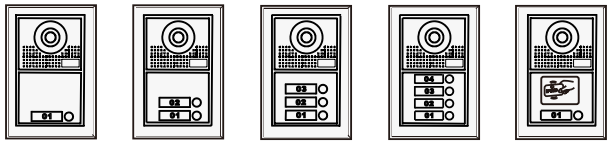

Wymiar: 195x130x52 mm
Wymiar montażowy: 185x110x33 mm

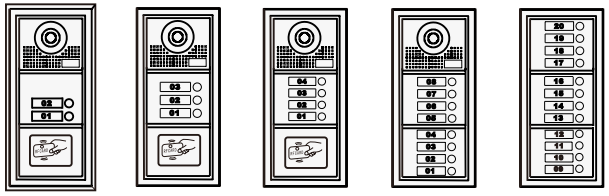

Wymiar: 276x130x52 mm
Wymiar montażowy: 270x108x33 mm

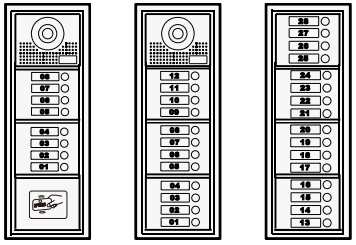

Wymiar: 360x130x52 mm
Wymiar montażowy: 350x110x33 mm

Przed użyciem produktu należy uważnie przeczytać niniejszą instrukcję

1. Funkcje i opis

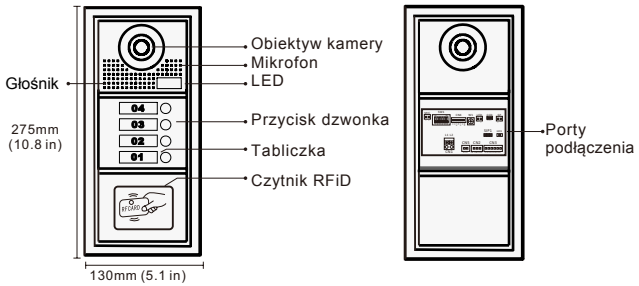

2. Opis terminalu

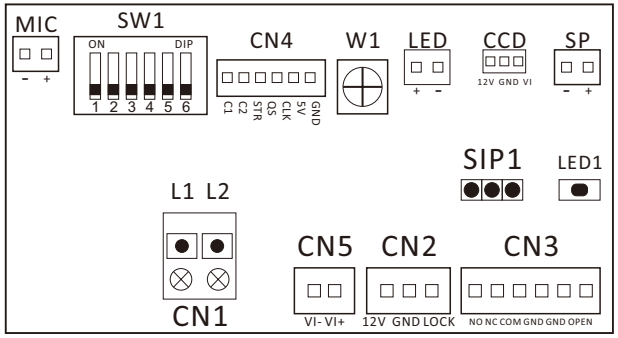

MIC: Port podłaczenia mikrofonu
SWI: Przełącznik DIP do konfiguracji systemu
CN4: Port podłączenia przycisków dzwonka
W1: Pokrętło głośności
LED: Port podłączenia podświetlenia nocnego
CCD: Port podłączenia kamery
SP: Port podłączenia głośnika
CN1: (L1, L2) bez polaryzacji
CN5: Port podłączenia dodatkowej kamery
CN2: Port podłączenia czytnika RFiD

3. Tabliczka znamionowa

Naciśnij i przesuń w lewo, aby otworzyć przezroczystą pokrywę z tabliczką znamionową. Następnie włóż papier z nazwą i zasuń pokrywkę.

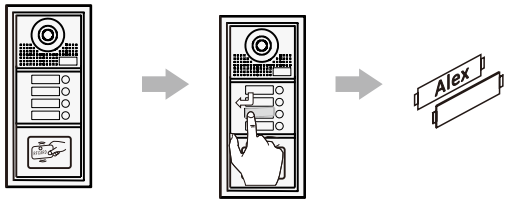

4. Montaż

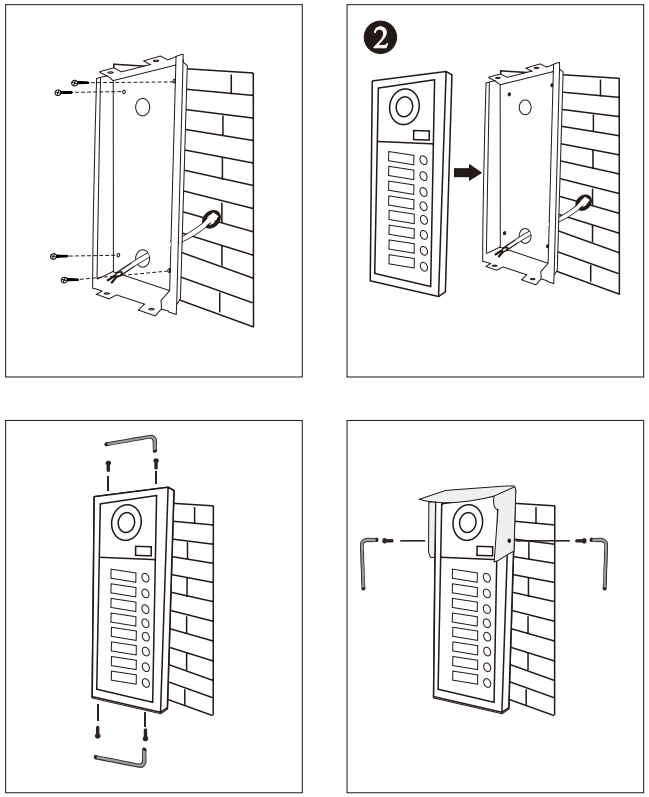

Instalacja z panelem rozszerzającym

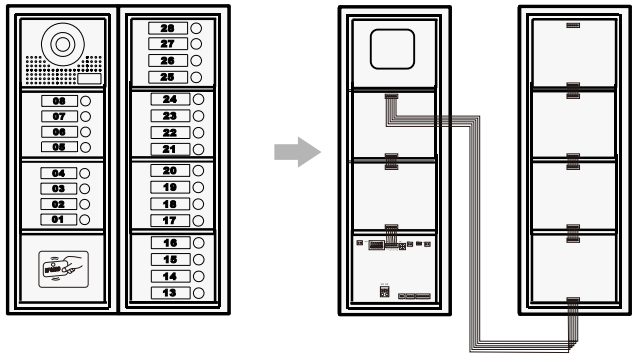

5. Podłączenie systemu

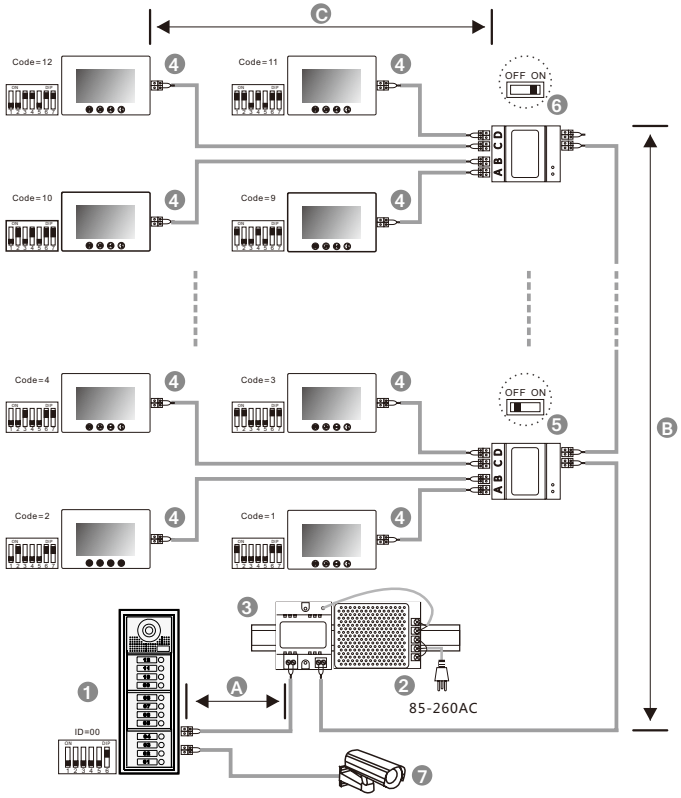

Ilość monitorów < 20 szt.

Przewód	A	B	C
Przewód 2x0,75mm^2	60	60	30
Przewód 2x1mm^2	80	80	40

Ilość monitorów < 20 szt.

Przewód	A	B	C
Przewód 2x1mm^2	60	60	30
Przewód 2x1,5mm^2	80	80	40

1. Stacja zewnętrzna, gdy jest tylko jedna stacja domofonowa, bit-1, bit-2 i bit-3 powinny być ustawione na OFF
2. Zasilacz, MUSI być zainstalowany obok siebie z separatorem zasilania
3. Separator zasilania, MUSI być zainstalowany obok siebie z zasilaczem
4. Monitory - każdy z unikalnym kodem użytkownika, zauważ, że w tym przypadku wszystkie bit-6 powinny być ustawione na ON
5. Przełącznik rozdzielacza wideo przełącz na OFF, chyba że znajduje się na końcu linii
6. Ustaw przełącznik dystrybutora wideo na ON na końcu linii
7. Dodatkowa kamera